Portable Air Conditioning Unit with Heater

Instruction manual



(EN) **Portable air conditioning unit with heater** 2
Instruction manual

(NL) **Draagbare airconditioner met verwarming** 15
Gebruikershandleiding

(FR) **Climatiseur portable avec chauffage** 28
Mode d'emploi

(DE) **Mobile Klimaanlage mit Heizfunktion** 41
Bedienungsanleitung

(IT) **Climatizzatore portatile con funzione di riscaldamento** 54
Manuale di istruzioni

(ES) **Unidad de aire acondicionado portátil con calefacción** 67
Manual de instrucciones

Caution: Read the instructions before using the appliance.

Model • Modèle • Modell • Modello • Modelo:

JP992

EN

Safety Instructions



Caution, risk of fire
R290

Appliance is filled with flammable gas R290, and designed only for use with R290 (propane) gas as the designated refrigerant.
Special precautions must be taken into consideration due to the refrigerant's high flammability.

R290 is an environmentally-friendly refrigerant, which has no damaging influence on the ozone layer (ODP), a negligible greenhouse effect (GWP) and is available worldwide.
Caution: Risk of fire! The refrigerant loop is sealed. Only a qualified technician should attempt to service!


Read the manual before use.


Before installation, read the installation section of the manual.


In case of any repairs, contact the nearest authorized service centre and strictly follow manufacturer's instructions only.

Warning:

- Appliance shall be installed, operated and stored in a room with a floor area larger than 11m² 

.
- Do not use any means to accelerate the defrosting process, other than those recommended by the manufacturer.
- The appliance shall be stored in a room without continuously operating ignition sources (for example, open flames, an operating gas appliance or an operating electric heater).
- Do not pierce or burn, even after use.
- Be aware that refrigerants do not have any odour.

JP992_ML_A5_v1_20261109.indb 2 2026/11/9 11:59:59

Please follow the safety instructions below when installing, servicing, or handling this product. Failure to do so may result in injury, fire, or damage to property.

- Do not release refrigerant into the atmosphere.
- R290 (propane) is a flammable refrigerant and may accumulate in low-lying areas if a leak occurs.
- If a refrigerant leak is suspected, do not attempt repairs unless appropriately trained and qualified.
- R290 is odourless, therefore a leak may not be immediately detectable.
- If a leak is suspected, switch off the appliance if it is safe to do so, ventilate the area, avoid all sources of ignition, and seek assistance from a qualified service technician.
- Do not smoke or use naked flames near the appliance.
- Components within the refrigerating system are designed specifically for use with R290 refrigerant. Only approved replacement parts should be used.

- A service agent/qualified technician should carry out installation and any repairs if required. Do not remove any components or service panels on this product.
- Consult Local and National Standards to comply with the following:
  - Health and Safety at Work Legislation
  - BS EN Codes of Practice
  - Fire Precautions
  - IEE Wiring Regulations
  - Building Regulations

JP992_ML_A5_v1_20261109.indb 3 2026/11/9 11:59:59

- This appliance can be used by children aged from 8 years and above and persons with reduced physical, sensory or mental capabilities or lack of experience and knowledge if they have been given supervision or instruction concerning the use of the appliance in a safe way and understand the hazards involved.
- Children shall not play with the appliance.
- Cleaning and user maintenance shall not be made by children without supervision.
- Keep all packaging away from children. Dispose of the packaging in accordance to the regulations of local authorities.
- If the power cord is damaged, it must be replaced by a POLAR agent or a recommended qualified technician in order to avoid a hazard.
- To avoid fire hazard, never let the power cord lay under rugs, carpets, etc.
- Suitable for indoor use only.
- This is an attended appliance.
- Do not tilt or turn over.
- **Keep all ventilation openings clear of obstruction. Unit should not be boxed in without adequate ventilation.**
- **Do not damage the refrigerant circuit.**
- Do not touch the air inlet or the aluminium fins of the unit.
- DO NOT insert any objects into the openings.
- DO NOT put items on the top of the appliance.
- Do not climb or sit on the unit.
- The appliance should not come into contact or be covered with easily flammable materials, like curtains, textiles, walls and the like. Always ensure sufficient safety distance to flammable materials.
- Protect the appliance against heat, direct sunlight, moisture, dripping and splashing water.

JP992_ML_A5_v1_20261109.indb 4 2026/11/9 11:59:59

- DO NOT immerse the appliance in water.
- Always switch off and disconnect the power supply to the appliance when not in use, before cleaning or performing maintenance.
- DO NOT use if damaged.
- POLAR recommend that this appliance should be periodically tested (at least annually) by a Competent Person. Testing should include, but not be limited to: Visual Inspection, Polarity Test, Insulation Continuity and Functional Testing.
- POLAR recommend that this product is connected to a circuit protected by an appropriate RCD (Residual Current Device).

Product Description

JP992: Portable Air Conditioning Unit with Heater - 16000BTU

Introduction

Featured with self-contained systems, this appliance can be used in kitchens, temporary residential places, computer rooms, garages, and many other places where permanent installation of the air-conditioner outdoor unit is limited.

Features:

- High Capacity in a compact size with cool, dry, fan and heat mode
- Temperature setting and display
- Electronic control with built-in timer, sleep mode
- Auto shut off when water tank full
- Automatic restart in the event of power outage
- Auto defrosting function at low ambient temperatures

Pack Contents

Remove the appliance from the packaging. Make sure that all protective plastic film and coatings are thoroughly removed from all surfaces.

The following is included:

- Portable air conditioning unit
- Remote control
- Instruction Manual
- Accessories:
  1. Exhaust hose
  2. Exhaust Hose connector
  3. Window kit adapter
  4. Drain hose
  5. Window kit for sliding windows (Code AP906)
  6. Window seal kit for hinged windows (Code AX158)

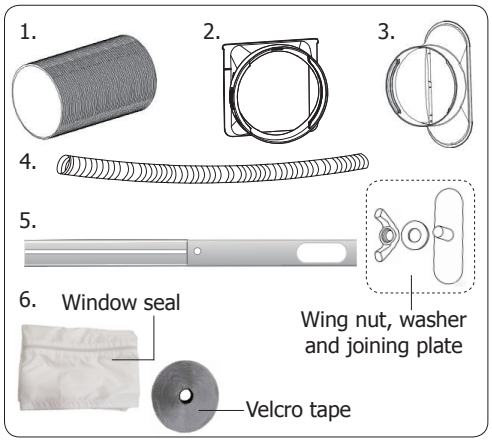

POLAR prides itself on quality and service, ensuring that at the time of unpacking the contents are supplied fully functional and free of damage.

Should you find any damage as a result of transit, please contact your POLAR dealer immediately

JP992_ML_A5_v1_20261109.indb 5 2026/11/9 11:59:59

Knowing the appliance

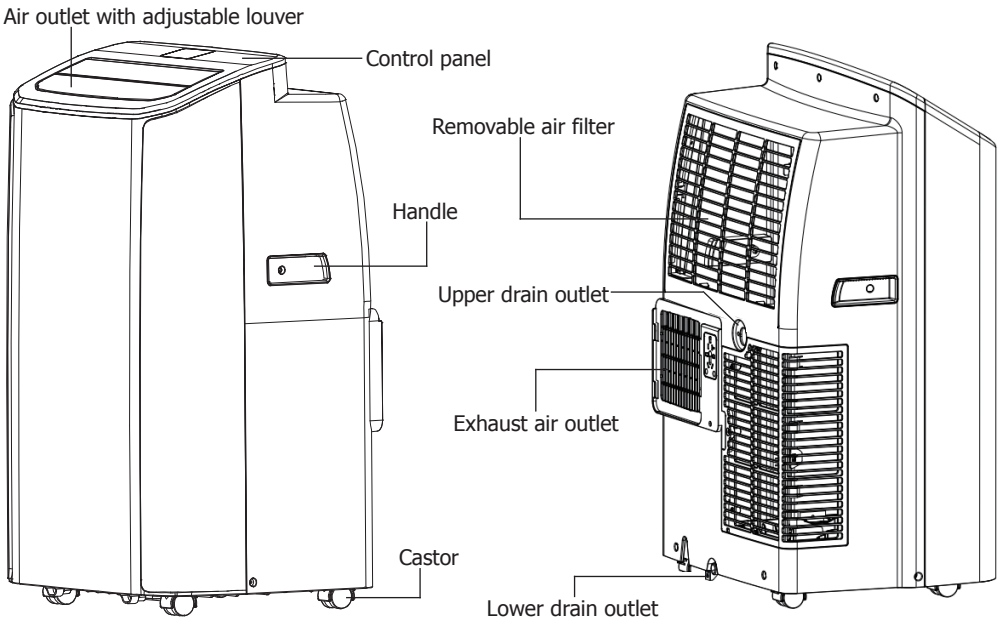

Control panel

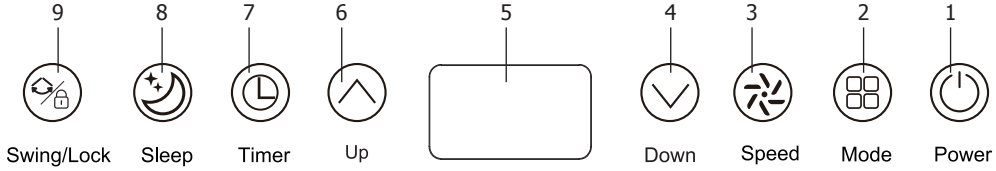

1. Power button: Press to turn the unit on or off	5. Display: Show temperature and timer setting
2. Mode button: Press to select the desired mode of cool, dry, fan or heat	7. Timer button: Set timer (1-24h) for auto start-up and shut-down
3. Speed button: Press to choose the fan speed of high, middle or low	8. Sleep button: Press to turn sleep function on or off
4/6. Up/Down buttons: Increase/Decrease temperature (16°C-32°C) or timer setting (1-24h)	9. Swing / Lock button: Press to adjust the air flow direction; Long press 3s to turn on/off child-lock function

JP992_ML_A5_v1_20261109.indb 6 2026/11/9 12:00:00

Remote Control

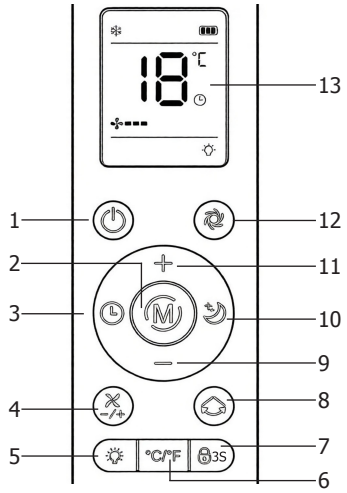

The remote control is powered by 2x1.5V AAA batteries (not included). Ensure to follow polarity markings when inserting batteries.

1.	Press to turn the unit on or off
2.	Press to enter the desired mode
3.	Set timer for auto start-up and shut-down
4.	Adjust the fan speed of high, middle or low
5.	Turn the LED indicators (on the control panel) on/off
6.	Toggle between Centigrade and Fahrenheit
7.	Long press 3s to turn on/off child-lock function
8.	Press to adjust the air flow direction
9/11.	Increase/Decrease temperature (16°C-32°C) or timer setting (1-24h)
10.	Turn sleep function on or off (Only available in cooling or heating mode)
12.	Turbo button: Switch to 16°C, high fan speed directly in cooling mode
13.	Display

Installation

Note: If the unit has not been stored or moved in an upright position, let it stand upright for approximately 24 hours before operation. If in doubt allow to stand.

Choose the location

Place the unit on a firm, level surface in an area with at least 50cm of free space around it to allow proper air circulation.

Warning:
Install the unit in rooms which exceed 11m².
Do not install the unit in a place where flammable gas may leak.

NEVER install the unit where it could be subject to:

- Heat sources such as radiators, heat registers, stoves or other units that emit heat
- Direct sunlight
- Mechanical vibration or shock
- Excessive dust
- Lack of ventilation, such as cabinet or bookcase
- Uneven surface

Connect the exhaust hose

The air conditioner requires to be vented outside as the exhaust air coming from the appliance contains waste heat and moisture.

Do not replace or extend exhaust hose to avoid decreased efficiency, or even worse the accidental shut-down of the unit due to low backpressure.

1. Connect the hose connector to one end of the exhaust hose.

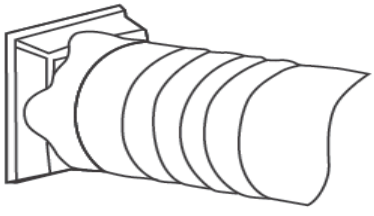

2. Connect the windows kit adapter to the other end of the exhaust hose.

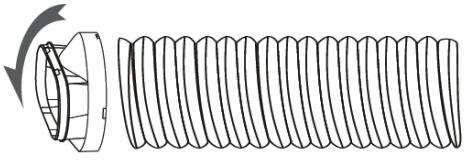

JP992_ML_A5_v1_20261109.indb 7 2026/11/9 12:00:00

Install the exhaust hose on the window

For sliding windows:

Window kit to be used:

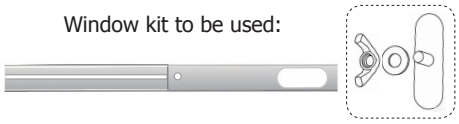

3. Connect the window kit together using the joining plate assembly but not tighten the wing nut yet.

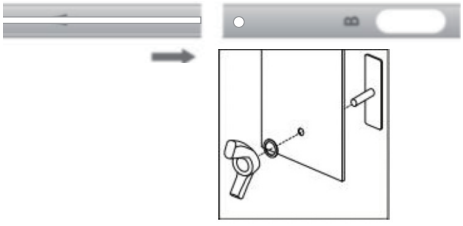

4. Extend the window kit as necessary then tighten the wing nut. Connect the exhaust hose to the window kit.



5. Close the window to secure the kit in place. If required, secure the window kit with duct tape. It is recommended to seal off the gap between the adapter and the sides of the window for optimal efficiency.

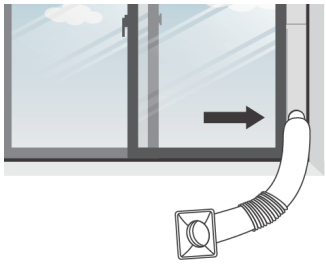

For hinged windows:

Window kit to be used:



3. Apply the Velcro tape to the non-hinged sides of the window frame as shown, and ensure the window can close properly.

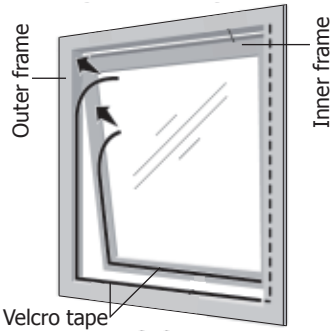

4. Attach the window seal to the Velcro tape and ensure there is no gap between the window frame and window seal for the air to escape. Open the zip on the window seal to fit the hose then close the zip to hold the hose in place.

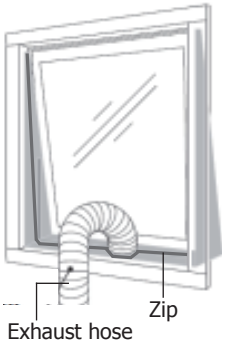

5. To remove the window seal, simply remove the exhaust hose, then firmly pull on one end of a sealed section. You can then close your window as normal. The kit can be used on tilting or horizontal windows as shown.

Tilting window



Horizontal window



JP992_ML_A5_v1_20261109.indb 8 2026/11/9 12:00:01

6. Attach the hose connector to the exhaust air outlet of the unit.

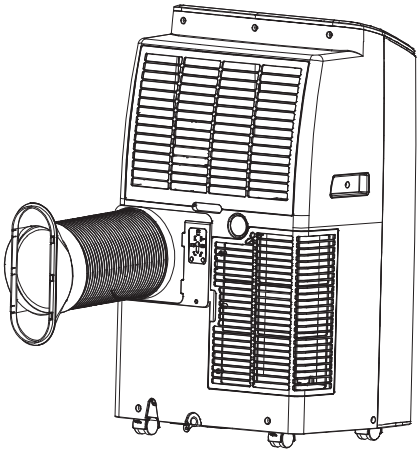

7. Adjust the length of the flexible exhaust hose, and avoid bends in the hose.

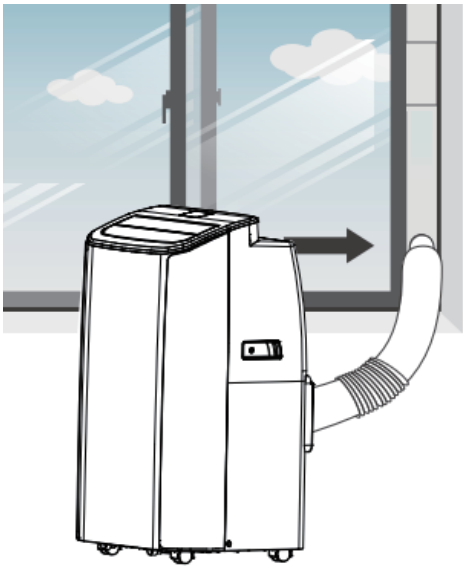

8. Switch on the unit.

Operation

Tip: Unless otherwise stated, all the buttons or indicators referred to in this chapter mean those on the control panel.

Turn On/off

1. Connect the appliance to the mains power supply. The appliance will enter Standby.
2. **Turning on:** Press the Power button.
3. Press the Mode button repeatedly to select the desired operation mode.
4. **Turning off:** After use, press the Power button to turn the appliance off. The appliance will enter Standby again.

Cool mode

Select this mode to lower the temperature in your room.

1. Press Mode button until the COOL mode indicator lights up.
2. Press Up/Down buttons to set temperature.
3. Press Speed button repeatedly to select the desired fan speed.
4. To adjust the direction of the air flow horizontally, press the swing button.

Note: The appliance will stop if the room temperature is lower than the set temperature.

Fan mode

Select this mode to ventilate your room. In this mode the room air is circulated but not cooled.

1. Press Mode button until the FAN mode indicator lights up.
2. Press Speed button repeatedly to select the desired fan speed.

JP992_ML_A5_v1_20261109.indb 9 2026/11/9 12:00:02

Dry mode

Select this mode to dehumidify your room, especially on hot humid days.

1. Press Mode button until the DRY mode indicator lights up.
2. The fan will run at the low speed constantly. Fan speed and temperature are not available to adjust.

Note: Before using Drying or Heating function, ensure to connect the supplied drain hose to the upper drain outlet for continuous operation.

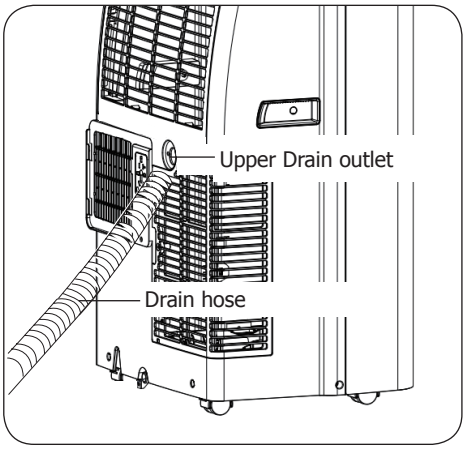

Heat mode

Select the heat mode to increase the temperature in your room.

1. Press Mode button until the HEAT mode indicator lights up.
2. Press Up/Down buttons to set temperature.
3. Press Speed button repeatedly to select the desired fan speed.

Note: Before using Drying or Heating function, ensure to connect the supplied drain hose to the upper drain outlet for continuous operation.

Sleep function

The sleep function can be activated when in cool mode and heat mode.

In cool mode	In heat mode
1. After one hour the preset temperature is increased by 1°C. 2. After another hour the preset temperature is increased again by 1°C.	1. After one hour the preset temperature is decreased by 1°C. 2. After another hour the preset temperature is decreased again by 1°C.
3. Temperature is kept constant in sleep state. And all the indicators dim to dark. The fan speed may switch over to low speed for silent operating and cannot be selected. 4. When keeping sleep for 12 hours, the unit will turn off automatically.	

Timer function

With the timer function, you can set the time for auto shut-down or start-up.

Auto shut-down	Auto start-up
1. While operation, press Timer button to activate timer function. 2. Press Up/Down buttons repeatedly to set the desired timer setting. 3. When the set timer expires, the appliance will shut down automatically.	1. While in Standby, press Timer button to activate timer function. 2. Press Up/Down buttons repeatedly to set the desired timer setting. 3. When the set timer expires, the appliance will start up automatically.

Note: To cancel the timer at any time, repeatedly press Up/Down buttons until "00" is shown.

Note: Pressing the power button will also exit the timer setting.

Overload Protection

In case of an accidental power loss, after the power resumes, there will be a 3-minute delay before the compressor restarts.

JP992_ML_A5_v1_20261109.indb 10 2026/11/9 12:00:02

Automatic defrost

At low room temperatures, frost may build up on the evaporator during operation. The unit will automatically start to defrost while the POWER indicator light keeps blinking.

A. In cool or dry mode: After the compressor has run for 20 minutes, the coil temperature sensor will start to check the temperature. When the coil temperature is below -1°C and lasts over 3 minutes, the compressor will stop working. Then the fan will run at high speed and POWER indicator will blink. When the coil temperature goes up to 7°C, the compressor will start to work again for the cool mode.

B. In heating or dry mode: After the compressor has run for 20 minutes, the coil temperature sensor will start to check the temperature. When the coil temperature is below 40°C and coil environmental temperature below 19°C, and both temperatures last over 3 minutes, the compressor and fan will stop working. After 1 minute the compressor will start to work again for auto defrosting. After 5 minutes, the unit will exit the defrost program. During defrosting, the POWER indicator light keeps blinking.

Drainage

Manual drainage

When the water tank at the bottom is full, the display will show error code "Ft". The appliance will buzz 10 seconds and stop working.

1. Turn off the appliance then disconnect from the power supply.
2. Place a suitable water container below the lower drain outlet.
3. Remove the outlet plug to let the drained water flow into the container. Afterwards, re-locate the plug.

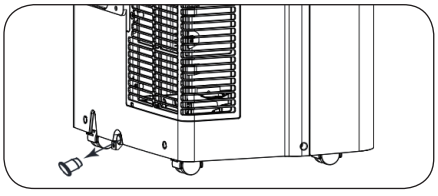

4. Now the appliance can operate again.

Continuous drainage

The self-evaporating system uses the collected water to cool the condenser coils for better performance, so there is no need to empty the drainage tank in cooling operation except in drying operation and high humidity conditions.

For continuous operation or unattended operating in dry mode, the supplied drain hose should be connected to the unit.

1. Turn off the appliance and disconnect from the power supply.
2. Remove the plug of the upper drain outlet and connect the supplied drain hose, ensuring the hose is not kinked and clear of obstruction.
3. Place the other end of drain hose over a drain pipe or a container suitable for collecting waster water.

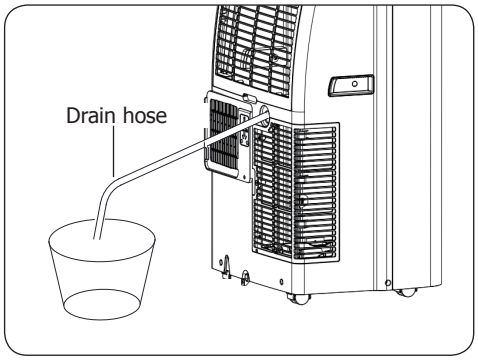

Caution:

- Do not submerge the end of hose into water, as this may cause "Air Lock" in the hose.
- Due to the negative pressure of condensate drain pan, you can tilt the drain hose downward toward the floor. It is appropriate that the inclination should exceed 20 degrees.
- Straighten the hose to avoid any trap inside the hose.

JP992_ML_A5_v1_20261109.indb 11 2026/11/9 12:00:02

Cleaning, Care & Maintenance

- **Switch off and disconnect from the power supply before cleaning.**
- Clean the external surface using a damp cloth. Always wipe dry after cleaning.
- DO NOT allow any moisture to enter the interior via any air inlet/outlet.
- Clean all air inlets/outlets with a small, soft brush.

Cleaning the air filter (every month)

Dust collecting on the filter will restrict the airflow. The restricted airflow will reduce the efficiency of the system. If blocked, it may cause damage to the unit. Clean the air filter regularly.

1. Turn off the appliance then disconnect from the power supply.
2. Remove the air filter on the back and clean with a vacuum cleaner.
3. If necessary, rinse the air filter under running water for a thorough cleaning.

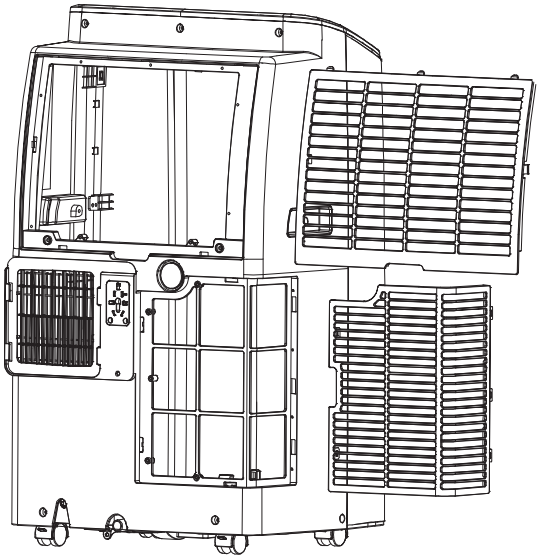

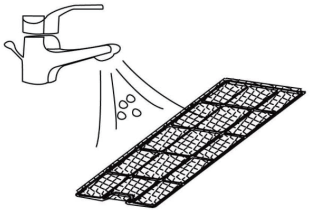

4. Set aside and allow the filter to air dry completely before reinstalling. **NEVER** operate the unit without the air filter in place, or the evaporator may be contaminated.

Caution: During cleaning, take caution to avoid touching the evaporator surface. Caution: Risk of injury to the fingers.

Storage: If not to use for an extended period of time, it is recommend to dry the unit out completely.

- Switch off and disconnect from the power supply.
- Remove exhaust hose and window kit. And ensure to drain all waste water from the unit.
- The internal evaporator has to be dried out as well to avoid mildewing. You can place the unit in a dry open area for days to dry out. Another way is to turn on the machine, run it with low-wind ventilation mode, and maintain this state until the drain pipe becomes dry.

JP992_ML_A5_v1_20261109.indb 12 2026/11/9 12:00:03

Troubleshooting

A qualified technician must carry out repairs if required.

Fault		Probable Cause	Solution
Unit not working		The unit is not switched on	Check the unit is plugged in correctly and switched on
		Plug or lead is damaged	Replace plug or lead
		Fuse in the plug has blown	Replace the fuse
		Mains power supply fault	Check mains power supply
Decreased air flow		Filter is dirty	Clean the filter
		Air inlet/outlet is blocked	Remove all blockage
		Room door or window is open	Close door or window
		Exhaust hose is detached	Install the exhaust hose securely
		Improper Working mode or temperature setting	Choose proper working mode or temperature
Water leakage		Overflow while moving unit	Empty the water tank before transport
		Drain hose is kinked or bent	Straighten the hose to avoid any trap existing
Excessive noise		Unit is not positioned level	Place on flat and firm ground
		Loose or vibrating parts	Secure the parts
Error code	Ft	Water tank at the bottom is full	Refer to the section "Manual drainage" on how to Empty the water tank
	E0	Communication fault between main PCB and display PCB	Check the wire harness of the display PCB for damage
	E1	Ambient temperature sensor failure	Check the connection. If necessary, clean or replace with a new one
	E2	Coil temperature sensor failure	
	EF	Fan motor failure	Check the fan motor connection or replace with a fan motor.

Technical Specifications

Note: Due to our continuous improvement process, the product specifications are subject to change without notice.

Model	Voltage	Rated input power		Rated input current		Capacity (Btu/h)		Dimensions H x W x D mm	Net Weight
		Cooling	Heating	Cooling	Heating	Cooling	Heating		
JP992	220-240V~ 50Hz	1750W	1400W	7.5 A	6 A	16000	13000	722 x 423 x 348	27.0 kg

JP992_ML_A5_v1_20261109.indb 13 2026/11/9 12:00:03

Electrical Wiring

The appliance is supplied with a plug as per the below table (the correct current to be selected depending on the appliance).

Region	Plug standard	Current rating(s)
UK	BS 1363	13A
Europe	CEE 7/7	16A

The plug is to be connected to a suitable mains socket.



This appliance must be earthed.

If in doubt consult a qualified electrician.

Electrical isolation points must be kept clear of any obstructions. In the event of any emergency disconnection being required they must be readily accessible.

Disposal

EU regulations require refrigeration product to be disposed of by specialist companies who remove or recycle all gasses, metal and plastic components.
Consult your local waste collection authority regarding disposal of your appliance. Local authorities are not obliged to dispose of commercial refrigeration equipment but may be able to offer advice on how to dispose of the equipment locally.
Alternatively call the POLAR helpline for details of national disposal companies within the EU.

Compliance

Dispose of depleted batteries in accordance with local regulations, within the EC there are nominated disposal points for batteries.

The WEEE logo on this product or its documentation indicates that the product must not be disposed of as household waste. To help prevent possible harm to human health and/or the environment, the product must be disposed of in an approved and environmentally safe recycling process. For further information on how to dispose of this product correctly, contact the product supplier, or the local authority responsible for waste disposal in your area.



POLAR parts have undergone strict product testing in order to comply with regulatory standards and specifications set by international, independent, and federal authorities.

POLAR products have been approved to carry the following symbol:



All rights reserved. No part of these instructions may be produced or transmitted in any form or by any means, electronic, mechanical, photocopying, recording or otherwise, without the prior written permission of POLAR.
Every effort is made to ensure all details are correct at the time of going to press, however, POLAR reserve the right to change specifications without notice.

JP992_ML_A5_v1_20261109.indb 14 2026/11/9 12:00:03

Veiligheidsinstructies



Opgelet: brandgevaar R290

Het apparaat is gevuld met het brandbare gas R290 en is uitsluitend ontworpen voor gebruik met R290 (propaan) als voorgeschreven koelmiddel.
Vanwege de hoge ontvlambaarheid van het koelmiddel moeten speciale voorzorgsmaatregelen worden getroffen.
R290 is een milieuvriendelijk koelmiddel dat geen schadelijke invloed heeft op de ozonlaag (ODP), een verwaarloosbaar broeikaseffect (GWP) heeft en wereldwijd beschikbaar is.
Opgelet: Brandgevaar! De koelmiddelkring is verzegeld. Onderhoud mag uitsluitend worden uitgevoerd door een bevoegde technicus!


Lees de handleiding voorafgaand aan gebruik.


Lees de installatiesectie van de handleiding voorafgaand aan installatie.


Neem in het geval van reparatie contact op met het dichtstbijzijnde erkende servicecentrum en volg nauwgezet alleen de instructies van de fabrikant.

Waarschuwing:

- Dit apparaat moet worden geïnstalleerd, bediend en opgeslagen in een ruimte met een vloeroppervlak van meer dan 11 m^2 

.
- Gebruik geen middelen om het ontdooiproces te versnellen anders dan die aanbevolen door de fabrikant.
- Het apparaat moet worden opgeborgen in een ruimte zonder continu werkende ontstekingsbronnen (zoals open vuur, een werkend gastoestel of een werkende elektrische verwarming).
- Ook na gebruik niet doorboren of verbranden.
- Houd er rekening mee dat koelmiddelen geurloos zijn.

JP992_ML_A5_v1_20261109.indb 15 2026/11/9 12:00:03

Volg de onderstaande veiligheidsinstructies bij het installeren, onderhouden of hanteren van dit product. Als u dit niet doet, kan dit leiden tot letsels, brand of materiële schade.

- Laat geen koudemiddel in de atmosfeer vrijkomen.
- R290 (propaan) is een ontvlambaar koudemiddel en kan zich bij een lek ophopen in laaggelegen gebieden.
- Als u een koudemiddellek vermoedt, probeer dit dan niet te repareren, tenzij u hiervoor naar behoren bent opgeleid en gekwalificeerd.
- R290 is geurloos. Een lek is daarom mogelijk niet meteen waarneembaar.
- Als u een lek vermoedt, schakelt u het apparaat uit als dat veilig kan. Ventileer de ruimte, vermijd alle ontstekingsbronnen en schakel een gekwalificeerde onderhoudstechnicus in.
- Rook niet en gebruik geen open vuur in de buurt van het apparaat.
- De onderdelen van het koelsysteem zijn specifiek ontworpen voor gebruik met R290-koudemiddel. Gebruik uitsluitend goedgekeurde vervangingsonderdelen.

- De installatie en eventuele reparaties dienen door een servicetechnicus/vaktechnicus te worden uitgevoerd. Verwijder geen componenten of servicepanelen van dit product.
- Raadpleeg de lokale en nationale normen om te voldoen aan het volgende:
  - Wetgeving van gezondheid en veiligheid op de werkplaats
  - BS EN-praktijkcodes
  - Brandpreventie
  - IEE bekabelingsnormen
  - Bouwverordeningen

JP992_ML_A5_v1_20261109.indb 16 2026/11/9 12:00:03

- Dit apparaat mag worden gebruikt door kinderen van 8 jaar en ouder en personen met verminderde lichamelijke, zintuiglijke of mentale capaciteiten, of met een tekort aan kennis en ervaring, vooropgesteld dat zij onder toezicht staan of instructies hebben gekregen inzake het veilige gebruik van het apparaat en de betrokken gevaren begrijpen.
- Laat kinderen het apparaat niet als speelgoed gebruiken.
- Reiniging en onderhoud mogen niet worden uitgevoerd door kinderen zonder toezicht.
- Laat verpakkingsmateriaal niet binnen handbereik van kinderen. Dank verpakkingsmateriaal af in overeenstemming met de regelgeving van de plaatselijke autoriteiten.
- Indien de stroomkabel beschadigd is geraakt, dient men deze door een POLAR-technicus of een aanbevolen vaktechnicus te laten vervangen om gevaarlijke situaties te vermijden.
- Om het risico op brand te vermijden, dient u de voedingskabel niet onder vloerkleden, tapijt, enz. te leggen.
- Uitsluitend geschikt voor gebruik binnenshuis.
- Laat dit apparaat niet onbeheerd achter tijdens gebruik.
- Zorg ervoor het apparaat niet te kantelen of om te laten vallen.
- **Houd alle ventilatieopeningen vrij van obstructies. Het apparaat mag niet ingesloten worden zonder geschikte ventilatie.**
- **Zorg ervoor het koelcircuit niet te beschadigen.**
- Raak de luchtinlaat of aluminium lamellen van het apparaat niet aan.
- Steek GEEN voorwerpen in de openingen.
- Plaats GEEN voorwerpen bovenop het apparaat.
- Klim niet op het apparaat en ga er niet op zitten.
- Het apparaat mag niet in contact komen met of worden afgedekt door licht ontvlambare materialen, zoals gordijnen, textiel, wanden en dergelijke. Houd het apparaat altijd op voldoende en veilige afstand van brandbare materialen.

JP992_ML_A5_v1_20261109.indb 17 2026/11/9 12:00:03

- Bescherm het apparaat tegen hitte, direct zonlicht, vocht, waterdruppels en -spetters.
- Dompel het apparaat NIET onder in water.
- Schakel het apparaat altijd uit en trek de stekker uit het stopcontact wanneer niet in gebruik en voordat u het apparaat reinigt of onderhoudt.
- Gebruik NOOIT een beschadigd apparaat.
- POLAR beveelt aan dat dit apparaat periodiek (minstens jaarlijks) door een bevoegd persoon wordt getest. Testen moeten omvatten, maar zijn niet beperkt tot: Visuele inspectie, polariteitstest, test op isolatiecontinuïteit en een functionele test.
- POLAR adviseert om dit product aan te sluiten op een circuit dat beveiligd is met een geschikte aardlekschakelaar (RCD).

Productomschrijving

JP992: Draagbare airconditioning met verwarming - 16000BTU

Inleiding

Dit apparaat is uitgerust met zelfstandige systemen en kan worden gebruikt in keukens, tijdelijke woonruimtes, computerruimtes, garages en vele andere ruimtes waar permanente installatie van een airconditioning met buiteneenheid moeilijk is.

Eigenschappen:

- Hoge capaciteit in een compact formaat, met koel-, ontvochtigings-, ventilator- en verwarmingsmodus
- Temperatuurinstelling en -weergave
- Elektronische bediening met ingebouwde timer, slaapmodus
- Automatische uitschakeling wanneer de watertank vol is
- Automatische herstart in het geval van stroomuitval
- Automatische ontdooifunctie bij lage omgevingstemperaturen

Verpakkingsinhoud

Haal het apparaat uit de verpakking. Zorg ervoor dat alle plastic beschermlaagjes en coatings goed verwijderd zijn van alle oppervlakken.

Het volgende is inbegrepen:

- Draagbare airconditioning
- Afstandsbediening
- Gebruikershandleiding
- Accessoires:
  1. Uitlaatslang
  2. Connector voor uitlaatslang
  3. Adapter voor raamset
  4. Afvoerslang
  5. Raamkit voor schuiframen (code AP906)
  6. Raamafdichtingskit voor draairamen (code AX158)



POLAR is trots op kwaliteit en service en zorgt ervoor dat op het moment van verpakken de inhoud volledig functioneel en vrij van schade wordt geleverd.
Mocht uw product tijdens transport zijn beschadigd, neem dan onmiddellijk contact op met uw POLAR-dealer

JP992_ML_A5_v1_20261109.indb 18 2026/11/9 12:00:04

Beschrijving van het apparaat

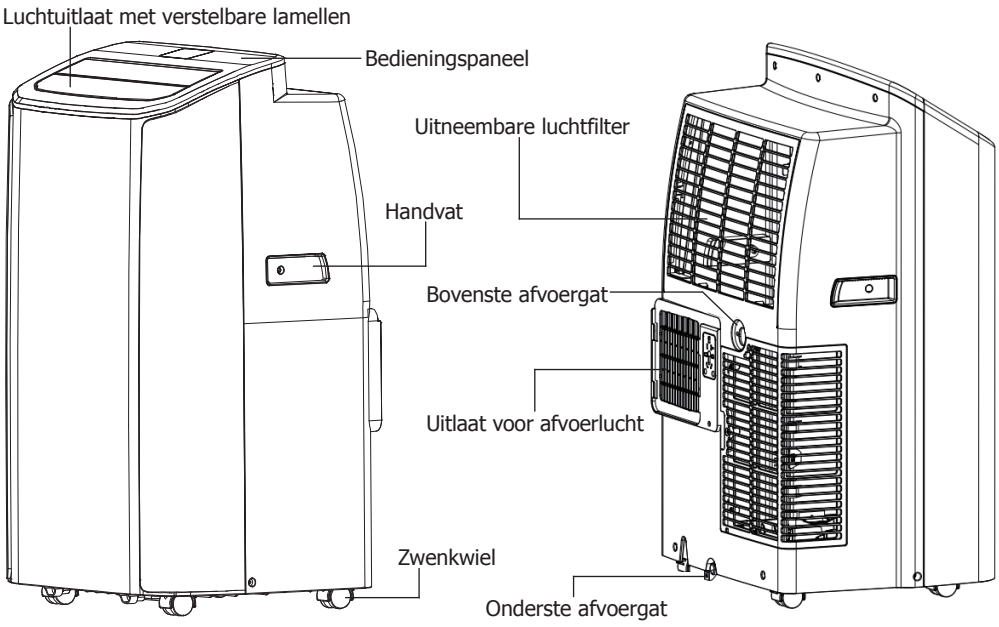

Bedieningspaneel

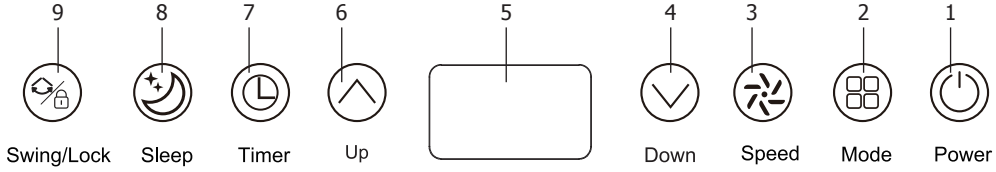

1. Power (aan/uit)-knop: Indrukken om het apparaat in of uit te schakelen	5. Display: Toont de temperatuur- en timerinstelling
2. Mode (Modus)-knop: Indrukken om de gewenste modus koelen, ontvochtigen, ventileren of verwarmen te selecteren	7. Timertoets: Stel de timer (1–24 u) in voor automatisch in- en uitschakelen
3. Speed (Snelheid)-toets: Indrukken om de ventilatorsnelheid in te stellen op hoog, gemiddeld of laag	8. Sleep (Slaap)-toets: Indrukken om de slaapfunctie in of uit te schakelen
4/6. Up/Down (Omhoog/Omlaag)-toetsen: Verhoog of verlaag de temperatuur (16 °C-32 °C) of de timerinstelling (1-24 uur)	9. Swing / Lock (Zwaai-/vergrendelings)-toets: Druk hierop om de luchtstroomrichting aan te passen; Houd 3 seconden ingedrukt om het kinderslot in of uit te schakelen

JP992_ML_A5_v1_20261109.indb 19 2026/11/9 12:00:04

Afstandsbediening

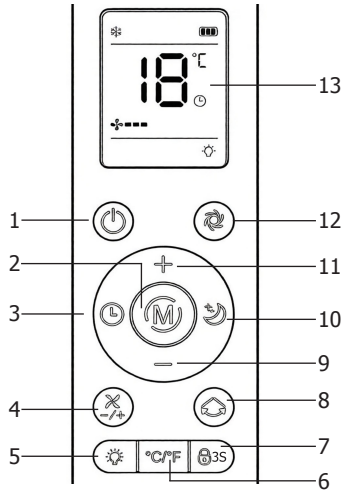

1.	Indrukken om het apparaat in of uit te schakelen
2.	Druk hierop om de gewenste modus te selecteren
3.	Stel met deze toets een timer in om automatisch in of uit te schakelen
4.	Druk hierop om de ventilatorsnelheid in te stellen op hoog, gemiddeld of laag
5.	Schakel de led-indicators (op het bedieningspaneel) in of uit
6.	Schakel tussen Celsius en Fahrenheit
7.	Houd 3 seconden ingedrukt om het kinderslot in of uit te schakelen
8.	Druk hierop om de richting van de luchtstroom aan te passen
9/11.	Verhoog of verlaag de temperatuur (16 °C-32 °C) of de timerinstelling (1-24 uur)
10.	Schakel de slaapfunctie in of uit (alleen beschikbaar in de koel- of verwarmingsmodus)
12.	Turbo-toets: Schakel in de koelmodus direct over naar 16 °C en een hoge ventilatorsnelheid
13.	Display

De afstandsbediening werkt op 2x1,5V AAA-batterijen (niet inbegrepen). Let op de polariteitsmarkeringen bij het installeren van de batterijen.

Installatie

Opmerking: Indien het apparaat niet in een rechtopstaande positie is opgeslagen of vervoerd, dient men het product 24 uur vóór gebruik in de rechtopstaande positie te plaatsen. Bij twijfel dient men het product rechtop te laten staan.

Een installatieplek kiezen

Plaats het apparaat op een stevig en waterpas oppervlak in een ruimte met ten minste 50 cm vrije ruimte rondom het apparaat voor voldoende luchtcirculatie.

Waarschuwing:
Installeer het apparaat in ruimtes met een oppervlakte van meer dan 11 m².
Installeer het apparaat niet op een plek waar een kans bestaat dat ontvlambaar gas lekt.

Installeer het apparaat **NOOIT** waar deze kan worden blootgesteld aan:

- Warmtebronnen zoals radiatoren, warmteroosters, kachels of andere apparaten die warmte uitstralen
- Direct zonlicht
- Mechanische trillingen of schokken
- Overmatig stof
- Onvoldoende ventilatie, zoals in een kabinet of boekenkast
- Oneven oppervlak

De uitlaatslang aansluiten

De airconditioner moet lucht naar buiten kunnen afvoeren, omdat de afvoerlucht die uit het apparaat komt restwarmte en vocht bevat.

Vervang of verleng de uitlaatslang niet om een verlaging in efficiëntie te voorkomen, of erger nog, het per onbedoeld uitschakelen van het apparaat als gevolg van lage tegendruk.

1. Sluit de slangconnector aan op het ene uiteinde van de uitlaatslang.

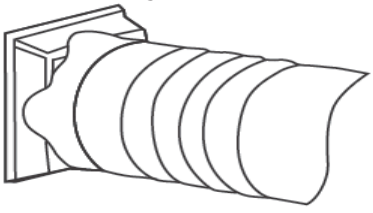

2. Sluit de raamsetadapter aan op het andere uiteinde van de uitlaatslang.

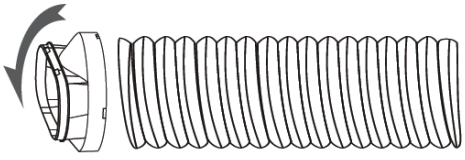

JP992_ML_A5_v1_20261109.indb 20 2026/11/9 12:00:05

De uitlaatslang op het venster installeren

Voor schuiframen:

Te gebruiken raamkit:

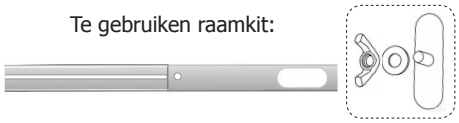

3. Monteer de raamkit met behulp van de verbindingsplaat, maar draai de vleugelmoer nog niet vast.

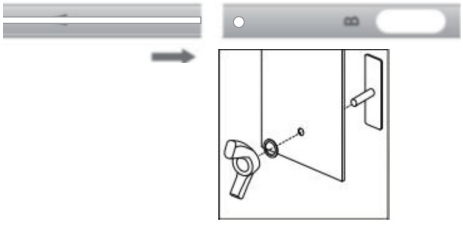

4. Schuif de raamkit zo nodig uit en draai vervolgens de vleugelmoer vast. Sluit de afvoerslang aan op de raamkit.



5. Sluit het raam om de set op zijn plek vast te zetten. Zet de raamset indien nodig vast met ducttape. Het wordt aanbevolen om de opening tussen de adapter en de zijkanten van het raam af te dichten voor optimale efficiëntie.

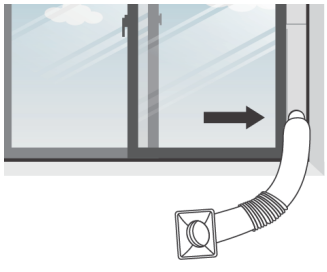

Voor draairamen:

Te gebruiken raamkit:



3. Breng het klittenband zoals afgebeeld aan op de niet-scharnierende zijden van het raamkozijn en controleer of het raam goed kan sluiten.

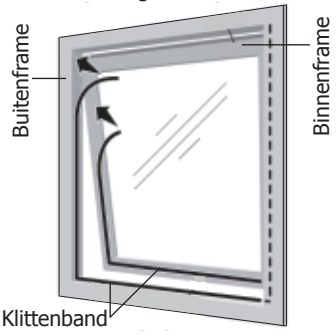

4. Bevestig de raamafdichting aan het klittenband en zorg ervoor dat er geen opening is tussen het raamkozijn en de raamafdichting waar de lucht kan ontsnappen. Open de rits van de raamafdichting om de slang aan te brengen en sluit de rits vervolgens om de slang op zijn plaats te houden.

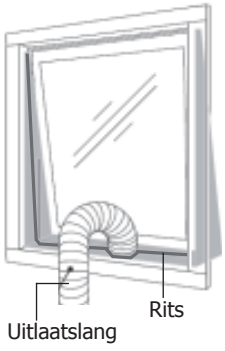

5. Om de raamafdichting te verwijderen, verwijdert u gewoon de afvoerslang en trekt u vervolgens stevig aan één uiteinde van een afgesloten sectie. U kunt het raam daarna op de normale manier sluiten. De kit kan worden gebruikt voor kiep- of horizontale ramen, zoals afgebeeld.

Kiepraam



Horizontaal raam



JP992_ML_A5_v1_20261109.indb 21 2026/11/9 12:00:05

6. Bevestig de slangconnector aan de afvoerluchtuitlaat van het apparaat.

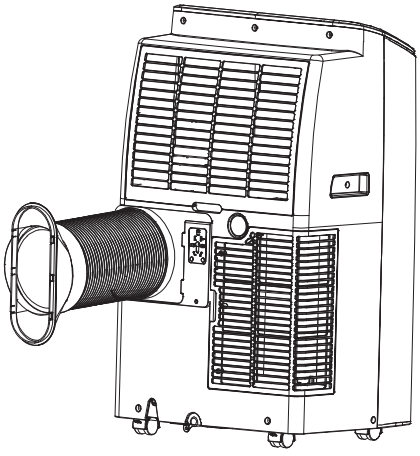

7. Pas de lengte van de flexibele afvoerslang aan en zorg er hierbij voor de slang niet te verbuigen.

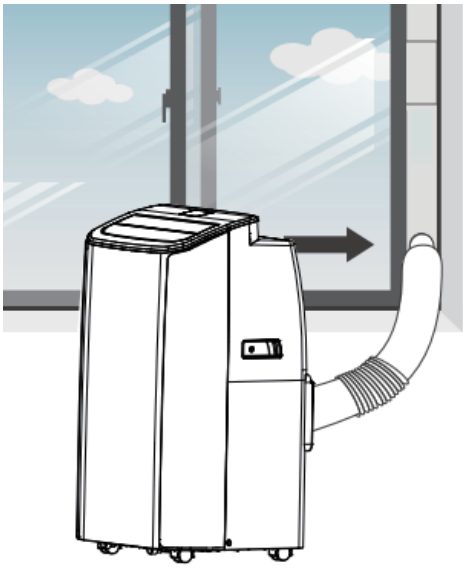

8. Schakel het apparaat in.

Bediening

Tip: Tenzij anders staat aangegeven, zijn alle knoppen of indicatoren waarnaar in dit hoofdstuk wordt verwezen, die op het bedieningspaneel.

In-/uitschakelen

1. Sluit het apparaat aan op het stroomnet. Het apparaat zal op stand-by schakelen.
2. **Inschakelen:** Druk op de Power (aan/uit)-knop.
3. Druk herhaaldelijk op de Mode (Modus)-knop om de gewenste bedrijfsmodus te selecteren.
4. **Uitschakelen:** Druk na gebruik op de Power (aan/uit)-knop om het apparaat uit te schakelen. Het apparaat zal weer op stand-by schakelen.

Koelmodus

Selecteer deze modus om de temperatuur in uw kamer te verlagen.

1. Druk op de Mode (Modus)-knop totdat de indicator van de modus KOELEN gaat branden.
2. Druk op de Up/Down (Omhoog/Omlaag)-toetsen om de gewenste temperatuur in te stellen.
3. Druk meerdere keren op de Speed (Snelheid)-toets om de gewenste ventilatortoeren te selecteren.
4. Druk op de zwaai-knop om de luchtstroom horizontaal te richten.

Opmerking: Het apparaat zal stoppen zodra de kamertemperatuur lager is dan de ingestelde temperatuur.

Ventilatormodus

Selecteer deze modus om uw kamer te ventileren. De lucht in de kamer wordt in deze modus gecirculeerd, maar niet gekoeld.

1. Druk op de Mode (Modus)-knop totdat de indicator van de modus VENTILATOR gaat branden.
2. Druk meerdere keren op de Speed (Snelheid)-toets om de gewenste ventilatortoeren te selecteren.

JP992_ML_A5_v1_20261109.indb 22 2026/11/9 12:00:06

Onvochtigingsmodus

Selecteer deze modus om de lucht in uw kamer te ontvochtigen, voornamelijk op hete en vochtige dagen.

1. Druk op de Mode (Modus)-knop totdat de indicator van de modus ONTVOCHTIGEN gaat branden.
2. De ventilator zal op de lage snelheid blijven werken. De ventilatortoeren en temperatuur zijn niet beschikbaar om aan te passen.

Opmerking: Voordat u de ontvochtigings- of verwarmingsfunctie gebruikt, moet u ervoor zorgen dat de meegeleverde afvoerslang is aangesloten op de bovenste afvoeropening voor continu gebruik.

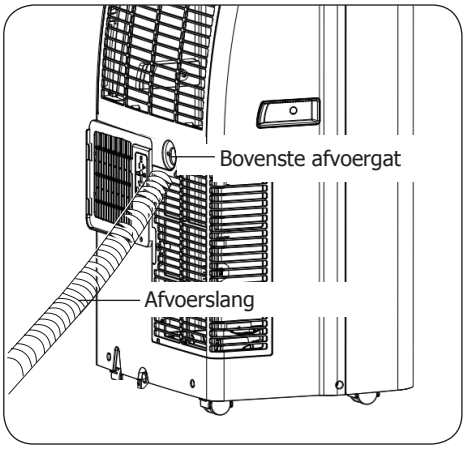

Verwarmingsmodus

Selecteer de verwarmingsmodus om de temperatuur in uw kamer te verhogen.

1. Druk op de Mode (Modus)-knop totdat de indicator voor de modus VERWARMING gaat branden.
2. Druk op de Up/Down (Omhoog/Omlaag)-toetsen om de gewenste temperatuur in te stellen.
3. Druk meerdere keren op de Speed (Snelheid)-toets om de gewenste ventilatortoeren te selecteren.

Opmerking: Voordat u de ontvochtigings- of verwarmingsfunctie gebruikt, moet u ervoor zorgen dat de meegeleverde afvoerslang is aangesloten op de bovenste afvoeropening voor continu gebruik.

Slaapfunctie

De slaapfunctie kan worden geactiveerd in zowel de koelmodus als verwarmingsmodus.

In koelmodus	In verwarmingsmodus
1. De vooraf ingestelde temperatuur wordt na één uur met 1 °C verhoogd. 2. Na nog een uur wordt de vooraf ingestelde temperatuur opnieuw met 1 °C verhoogd.	1. De vooraf ingestelde temperatuur wordt na één uur met 1 °C verlaagd. 2. Na nog een uur wordt de vooraf ingestelde temperatuur opnieuw met 1 °C verlaagd.
3. De temperatuur blijft constant in de slaapstand. En alle indicatoren zullen donker zijn. De ventilatorsnelheid kan overschakelen naar de lage snelheid voor een stille werking en kan niet worden geselecteerd. 4. Als de slaapfunctie 12 uur actief blijft, wordt het apparaat automatisch uitgeschakeld.	

Timerfunctie

U kunt de timerfunctie gebruiken om een tijdsduur in te stellen waarna het apparaat automatisch moet uitschakelen of starten.

Automatisch uitschakelen	Automatisch starten
1. Druk op de Timertoets terwijl het apparaat werkzaam is om de timerfunctie te activeren. 2. Druk meerdere keren op de Up/Down (Omhoog/Omlaag)-toetsen om de gewenste timerinstelling in te stellen. 3. Het apparaat schakelt automatisch uit zodra de ingestelde timer is verlopen.	1. Druk op de Timertoets terwijl het apparaat op stand-by staat om de timerfunctie te activeren. 2. Druk meerdere keren op de Up/Down (Omhoog/Omlaag)-toetsen om de gewenste timerinstelling in te stellen. 3. Het apparaat zal automatisch starten zodra de ingestelde timer is verlopen.

Opmerking: Druk op elk gewenst moment meerdere keren op de Up/Down (Omhoog/Omlaag)-toetsen totdat "00" wordt weergegeven om de timer te annuleren.
Opmerking: Door op de Power (aan/uit)-knop te drukken, wordt ook de timerinstelling afgesloten.

Overbelastingsbeveiliging

In het geval van een onbedoelde stroomonderbreking, en nadat de voeding is hersteld, is er een vertraging van 3 minuten voordat de compressor opnieuw start.

JP992_ML_A5_v1_20261109.indb 23 2026/11/9 12:00:07

Automatisch ontdooien

Bij lage kamertemperaturen kan zich tijdens gebruik ijs op de verdamper vormen. Het apparaat zal automatisch beginnen met ontdooien terwijl het Aan/uit-indicatielampje blijft knipperen.

A. In koel- of ontvochtigingsmodus: Nadat de compressor 20 minuten heeft gedraaid, begint de spoeltemperatuursensor de temperatuur te controleren. Wanneer de spoeltemperatuur langer dan 3 minuten lager blijft dan -1 °C, stopt de compressor. De ventilator draait vervolgens op hoge snelheid en de Aan/uit-indicator zal knipperen. Wanneer de spoeltemperatuur stijgt tot meer dan 7 °C, begint de compressor opnieuw te werken voor de koelmodus.

B. In verwarmings- of onvochtigingsmodus: Nadat de compressor 20 minuten heeft gedraaid, begint de spoeltemperatuursensor de temperatuur te controleren. Wanneer de spoeltemperatuur lager is dan 40 °C en de omgevingstemperatuur van de spoel lager is dan 19 °C, en beide omstandigheden langer dan 3 minuten aanhouden, stoppen de compressor en de ventilator. De compressor begint na 1 minuut weer te draaien om automatisch te ontdooien. Na 5 minuten verlaat het apparaat het ontdooiprogramma. De Aan/uit-indicator blijft tijdens het ontdooien knipperen.

Waterafvoer

Handmatig aftappen

Wanneer de watertank onderin het apparaat vol is, toont de display de foutcode "Ft". Het apparaat zoemt 10 seconden en stopt vervolgens met werken.

1. Schakel het apparaat uit en koppel vervolgens los van de stroomvoorziening.
2. Plaats een geschikte watercontainer onder het onderste afvoergat.
3. Verwijder de afvoerplug en laat het afvalwater in de container lopen. Steek de plug er daarna weer in.

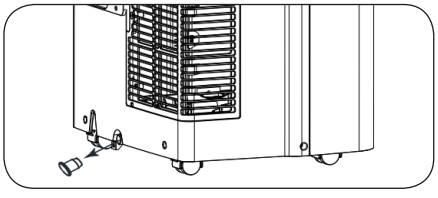

4. Het apparaat is nu weer klaar voor gebruik.

Onafgebroken afvoer

Het zelfverdampingssysteem gebruikt het verzamelde water om de condensatorspoelen te koelen voor een betere prestatie. Het is dus niet nodig om de afvoertank te legen wanneer het apparaat wordt gebruikt in de koelmodus, echter wel in de ontvochtigingsmodus en wanneer gebruikt bij een erg hoge luchtvochtigheidsgraad.

Voor een onafgebroken werking of om het apparaat onbeheerd te laten werken in de ontvochtigingsmodus, moet de meegeleverde afvoerslang op het apparaa worden aangesloten.

1. Schakel het apparaat uit en koppel deze los van de stroomvoorziening.
2. Verwijder de plug van het bovenste afvoergat, sluit de meegeleverde afvoerslang aan en zorg er hierbij voor dat de slang niet wordt verbogen en vrij is van obstructies.
3. Plaats het andere uiteinde van de afvoerslang over een afvoerleiding of een opvangbak die geschikt is voor het opvangen van afvalwater.

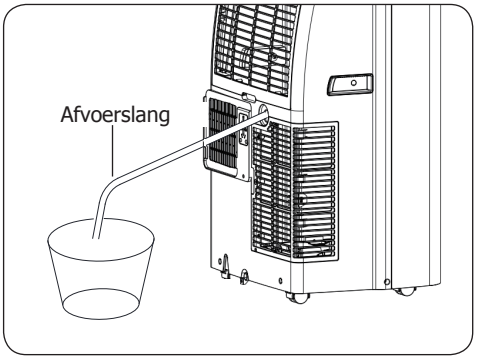

Opgelet:

- Dompel het uiteinde van de slang niet onder in water, aangezien dit een "Luchtbel" in de slang kan veroorzaken.
- Wegens de onderdruk van de condensopvangbak, kunt u de afvoerslang omlaag kantelen richting de vloer. Het wordt aanbevolen om een hoek van ten minste 20 graden aan te houden.
- Zorg ervoor dat de slang recht zit om beknelling in de slang te voorkomen.

JP992_ML_A5_v1_20261109.indb 24 2026/11/9 12:00:07

Reiniging, zorg & onderhoud

- **Schakel het apparaat uit en trek de stekker uit het stopcontact voordat u deze reinigt.**
- Maak het buitenoppervlak schoon met een vochtige doek. Veeg altijd droog na het schoonmaken.
- Laat GEEN vloeistof binnenin het apparaat terechtkomen via de luchtinlaten-/uitlaten.
- Maak alle luchtinlaten-/uitlaten schoon met een zacht borsteltje.

Het luchtfilter reinigen (elke maand)

Het stof dat zich op de filter ophoopt, zal de luchtstroom belemmeren. Een belemmerde luchtstroom zal het systeem minder efficiënt laten werken. Wanneer geblokkeerd, kan dit schade aan het apparaat veroorzaken. Maak de luchtfilter dus regelmatig schoon.

1. Schakel het apparaat uit en koppel vervolgens los van de stroomvoorziening.
2. Verwijder de luchtfilter uit de achterzijde van het apparaat en maak schoon met een stofzuiger.
3. Spoel de luchtfilter eventueel af onder stromend water om grondiger te reinigen.

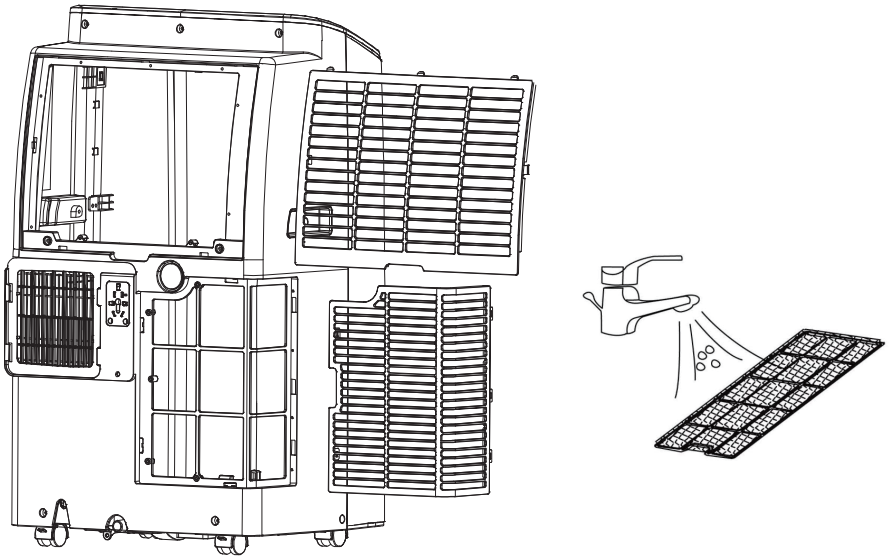

4. Leg de filter terzijde om volledig te laten drogen voordat u deze weer installeert. Gebruik het apparaat **NOOIT** zonder de luchtfilter op zijn plek, anders kan de verdamper verontreinigd raken.

Opgelet: Wees voorzichtig en raak de oppervlakte van de verdamper tijdens het schoonmaken niet aan. Opgelet: Risico op letsel aan de vingers.

Opslag: Als u het apparaat langere tijd niet gebruikt, is het raadzaam deze volledig te laten drogen.

- Schakel het apparaat uit en koppel deze los van de stroomvoorziening.
- Verwijder de uitlaatslang en raamset. Tap al het afvalwater af uit het apparaat.
- Ook de interne verdamper moet worden uitgedroogd om schimmelvorming te voorkomen. U kunt het apparaat een aantal dagen in een droge open ruimte plaatsen om te laten drogen. Een andere manier is om het apparaat in te schakelen en deze te laten draaien in de ventilatormodus op lage snelheid totdat de afvoerleiding droog is geworden.

JP992_ML_A5_v1_20261109.indb 25 2026/11/9 12:00:07

Probleemoplossing

Indien nodig moet een gekwalificeerde technicus reparaties uitvoeren.

Probleem		Mogelijke oorzaak	Oplossing
Het apparaat werkt niet		Het apparaat staat uit	Controleer of de stroomkabel van het apparaat is aangesloten en of het apparaat is ingeschakeld
		Stekker of kabel is beschadigd	Vervang de stekker of kabel
		Storing in de netvoeding	Controleer de netvoeding
Verminderde luchtstroom		Filter is vuil	Maak de filter schoon
		Luchtinlaat/-uitlaat is geblokkeerd	Verwijder alle verstoppingen
		Deur of raam van de kamer is geopend	Sluit de deur of het raam
		Uitlaatslang is losgekoppeld	zorg ervoor dat de uitlaatslang stevig is geïnstalleerd
		Onjuiste bedrijfsmodus of temperatuurinstelling	Kies de juiste bedrijfsmodus of temperatuur
Waterlekkage		Overloop bij het verplaatsen van het apparaat	Leeg de watertank voordat u het apparaat verplaatst
		De afvoerslang is geknikt of verbogen	Zorg ervoor dat de slang recht zit om beknelling te voorkomen
Te veel lawaai		Het apparaat staat niet waterpas	Plaats het op een vlakke en stevige ondergrond
		Losse of trillende onderdelen	Zet alle onderdelen vast
Foutcode	Ft	De watertank onderin het apparaat is vol	Raadpleeg paragraaf "Handmatig aftappen" voor het legen van de watertank
	E0	Communicatiefout tussen hoofdprintplaat en die van de display	Controleer de kabelboom van de displayprintplaat op schade
	E1	Fout in de omgevingstemperatuursensor	Controleer de verbinding. Maak schoon of vervang eventueel door een nieuwe
	E2	Fout in de spoeltemperatuursensor	
	EF	Storing ventilatormotor	Controleer de aansluiting van de ventilatormotor of vervang de ventilatormotor.

Technische specificaties

Opmerking: Aangezien we onze producten voortdurend verbeteren, kunnen de specificaties zonder voorafgaande kennisgeving worden gewijzigd.

Model	Spanning	Nominaal ingangsvermogen		Nominale ingangsstroom		Capaciteit (Btu/u)		Afmetingen H x B x D mm	Netto gewicht
		Koeling	Verwarming	Koeling	Verwarming	Koeling	Verwarming		
JP992	220-240 V~ 50 Hz	1750 W	1400 W	7,5 A	6 A	16000	13000	722 x 423 x 348	27,0 kg

JP992_ML_A5_v1_20261109.indb 26 2026/11/9 12:00:08

Elektrische bedrading

Het apparaat is geleverd met een stekker zoals in de onderstaande tabel (de correcte stroom die moet worden geselecteerd, is afhankelijk van het apparaat).

Regio	Standaardstekker	Huidige stroomsterkte(n)
UK	BS 1363	13 A
Europa	CEE 7/7	16 A

De stekker moet in een geschikt stopcontact worden gestoken.



Dit apparaat moet worden geaard.

Bij twijfels raadpleeg een vakkundige elektricien.

De elektrische isolatiepunten mogen niet worden geblokkeerd. In geval van een nooduitschakeling moeten de isolatiepunten direct toegankelijk zijn.

Afvalverwerking

De EU-richtlijnen vereisen dat koelproducten door gespecialiseerde bedrijven worden afgevoerd die gassen, metalen en plastic componenten verwijderen of recyclen.
Raadpleeg uw plaatselijke afvalverwerkingsbedrijf voor informatie over de afvalverwerking van uw apparaat. De plaatselijke overheden zijn niet verplicht om koelingsproducten van bedrijven als afval te verwerken maar kunnen u informeren waar u het apparaat kunt afgeven.
U kunt ook de POLAR-helplijn bellen voor informatie over landelijke afvalverwerkingsbedrijven in de EU.

Productconformiteit

Dank lege batterijen af in overeenstemming met de lokale regelgeving, binnen de EG zijn aangewezen inzamelpunten voor batterijen beschikbaar.

Het AEEA-logo op dit product of in de bijbehorende documentatie geeft aan dat het product niet onder huisvuil valt en als zodanig ook niet mag worden verwerkt. Ter preventie van mogelijke gevaren voor de gezondheid van personen en/of voor het milieu, dient men dit product in overeenstemming met het voorgeschreven en milieuveilige recyclingproces als afval te verwerken. Raadpleeg uw productleverancier of uw plaatselijk afvalverwerkingsbedrijf voor meer informatie over de juiste afvalverwerking van dit product.



POLAR-onderdelen werden aan strenge producttests onderworpen om te voldoen aan de regelgeving en specificaties van internationale, onafhankelijke en federale autoriteiten.
POLAR-producten zijn goedgekeurd en voorzien van het volgende symbool:



**Alle rechten voorbehouden. Het is verboden om deze handleiding, hetzij volledig of gedeeltelijk, elektronisch of mechanisch te reproduceren, kopiëren, op opslagmedia op te slaan of op enigerlei wijze over te dragen, zonder voorafgaande goedkeuring van POLAR.
Wij hebben er alles aan gedaan om er zeker van te zijn dat op publicatiedatum van de handleiding alle details correct zijn, desondanks, behoudt POLAR het recht voor om specificaties zonder aankondiging te wijzigen.**

JP992_ML_A5_v1_20261109.indb 27 2026/11/9 12:00:08

Consignes de sécurité



Attention, risque d'incendie
R290

L'appareil est rempli de gaz inflammable R290 et est conçu pour fonctionner exclusivement avec du gaz R290 (propane) comme réfrigérant désigné.
Des précautions particulières doivent être prises en raison de la grande inflammabilité du réfrigérant.

Le R290 est un réfrigérant respectueux de l'environnement qui n'a aucun effet néfaste sur la couche d'ozone (ODP), dont l'effet de serre est négligeable (PRG) et qui est disponible dans le monde entier.

Attention : Risque d'incendie ! La boucle de réfrigérant est scellée. Seul un technicien qualifié doit effectuer l'entretien !


Lisez le manuel avant l'utilisation.


Avant de procéder à l'installation, lisez la section installation du manuel.


En cas de réparation, contactez le centre de service agréé le plus proche et suivez strictement et exclusivement les instructions du fabricant.

Avertissement :

- L'appareil doit être installé, utilisé et entreposé dans une pièce dont la surface au sol est supérieure à 11 m² 

.
- N'utilisez aucun autre moyen que ceux recommandés par le fabricant pour accélérer le processus de dégivrage.
- L'appareil doit être rangé dans une pièce sans source d'inflammation permanente (par exemple, des flammes nues, un appareil à gaz ou un chauffage électrique en fonctionnement).
- Ne les percez pas et ne les brûlez pas, même après utilisation.
- Sachez que les réfrigérants n'ont pas d'odeur.

JP992_ML_A5_v1_20261109.indb 28 2026/11/9 12:00:08

Respectez les consignes de sécurité ci-dessous lors de l'installation, de l'entretien ou de la manipulation de ce produit. Le non-respect de ces consignes peut entraîner des blessures, un incendie ou des dommages matériels.

- Ne rejetez pas de fluide frigorigène dans l'atmosphère.
- Le R290 (propane) est un fluide frigorigène inflammable qui peut s'accumuler dans les zones de basse altitude en cas de fuite.
- Si vous soupçonnez une fuite de fluide frigorigène, n'essayez pas de la réparer à moins d'avoir reçu une formation adéquate et d'être qualifié pour cela.
- Le R290 est inodore ; une fuite peut donc ne pas être détectée immédiatement.
- Si vous soupçonnez une fuite, éteignez l'appareil si cela peut se faire en toute sécurité, aérez la pièce, évitez toute source d'inflammation et faites appel à un technicien de maintenance qualifié.
- Ne fumez pas et n'utilisez pas de flamme nue à proximité de l'appareil.
- Les composants du circuit frigorifique sont spécialement conçus pour fonctionner avec le fluide frigorigène R290. Utilisez uniquement des pièces de rechange agréées.

- L'installation et les éventuelles réparations doivent être confiées à un dépanneur/technicien qualifié. Ne retirez aucun composant ou cache de ce produit.
- Consultez les normes locales et nationales pour vous conformer à ce qui suit :
  - lois sur l'hygiène et la sécurité au travail
  - codes de bonnes pratiques BS EN
  - précautions contre le risque d'incendie
  - réglementations sur les branchements électriques IEE
  - règlements sur la construction

JP992_ML_A5_v1_20261109.indb 29 2026/11/9 12:00:08

- Cet appareil peut être utilisé par des enfants à partir de 8 ans et des personnes ayant des capacités physiques, sensorielles ou mentales réduites ou un manque d'expérience et de connaissances s'ils sont supervisés ou ont reçu des instructions concernant l'utilisation de l'appareil en toute sécurité et s'ils comprennent les risques encourus.
- Les enfants ne doivent pas jouer avec l'appareil.
- Le nettoyage et l'entretien par l'utilisateur ne doivent pas être effectués par des enfants sans surveillance.
- Gardez les emballages hors de portée des enfants. Débarrassez-vous des emballages conformément aux réglementations des autorités locales.
- Un cordon d'alimentation endommagé doit être remplacé par un agent POLAR ou un technicien qualifié recommandé, pour éviter tout danger.
- Pour éviter tout risque d'incendie, ne laissez jamais le cordon d'alimentation passer sous des tapis, des moquettes, etc.
- Convient uniquement à un usage intérieur.
- Il s'agit d'un appareil à utiliser sous surveillance.
- Ne pas l'incliner ou le retourner.
- **Veillez à ce qu'aucune ouverture de ventilation ne soit obstruée. L'appareil ne doit pas être encastré sans l'aération adéquate.**
- **N'endommagez pas le circuit de réfrigération.**
- Ne touchez pas l'entrée d'air ni les ailettes en aluminium de l'appareil.
- N'insérez PAS d'objets dans les ouvertures.
- NE posez PAS d'objets sur le dessus de l'appareil.
- Ne montez pas sur l'appareil et ne vous asseyez pas dessus.
- L'appareil ne doit pas entrer en contact ou être recouvert de matériaux facilement inflammables, comme des rideaux, des textiles, des murs, etc. Veillez à toujours respecter une distance de sécurité suffisante par rapport aux matériaux inflammables.
- Protégez l'appareil contre la chaleur, les rayons directs du soleil, l'humidité, les gouttes et les éclaboussures d'eau.

JP992_ML_A5_v1_20261109.indb 30 2026/11/9 12:00:08

- NE plongez PAS l'appareil dans l'eau.
- Éteignez et débranchez toujours l'alimentation électrique de l'appareil lorsqu'il n'est pas utilisé, avant de le nettoyer ou d'effectuer des opérations de maintenance.
- N'utilisez PAS l'appareil s'il est endommagé.
- POLAR recommande de faire tester régulièrement cet appareil (une fois par an au minimum) par une personne compétente. Les tests doivent inclure, sans s'y limiter, les éléments suivants : Inspection visuelle, test de polarité, continuité de l'isolation et test fonctionnel.
- POLAR recommande de brancher ce produit sur un circuit protégé par un disjoncteur différentiel (RCD) adapté.

Description du produit

JP992 : Climatiseur portable avec chauffage - 16 000 BTU

Introduction

Doté de systèmes autonomes, cet appareil peut être utilisé dans les cuisines, les lieux d'habitation temporaires, les salles d'ordinateurs, les garages et dans bien d'autres endroits où l'installation permanente de l'unité extérieure du climatiseur est limitée.

Caractéristiques :

- Grande capacité dans un format compact, avec des modes refroidissement, déshumidification, ventilation et chauffage
- Réglage et affichage de la température
- Contrôle électronique avec minuterie intégrée, mode veille
- Arrêt automatique lorsque le réservoir d'eau est plein
- Redémarrage automatique en cas de coupure de courant
- Fonction de dégivrage automatique à basse température ambiante

Contenu de l'emballage

Retirez l'appareil de son emballage. Veillez à ce que tous les films plastiques et revêtements de protection soient soigneusement retirés de toutes les surfaces.

Les éléments suivants sont inclus :

- Climatiseur portable
- Télécommande
- Mode d'emploi
- Accessoires :
  1. Tuyau d'échappement
  2. Connecteur pour tuyau d'échappement
  3. Adaptateur de kit de fenêtre
  4. Tuyau de vidange
  5. Kit pour fenêtre coulissante (code AP906)
  6. Kit de joint pour fenêtre à battants (code AX158)

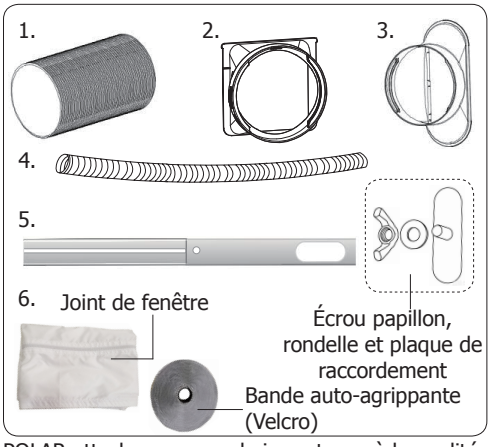

POLAR attache une grande importance à la qualité et au service et veille à fournir des produits en parfait état opérationnel, parfaitement intacts au moment de l'emballage.
Si vous constatez des dommages dus au transport, veuillez contacter immédiatement votre revendeur POLAR.

JP992_ML_A5_v1_20261109.indb 31 2026/11/9 12:00:08

Présentation de l'appareil

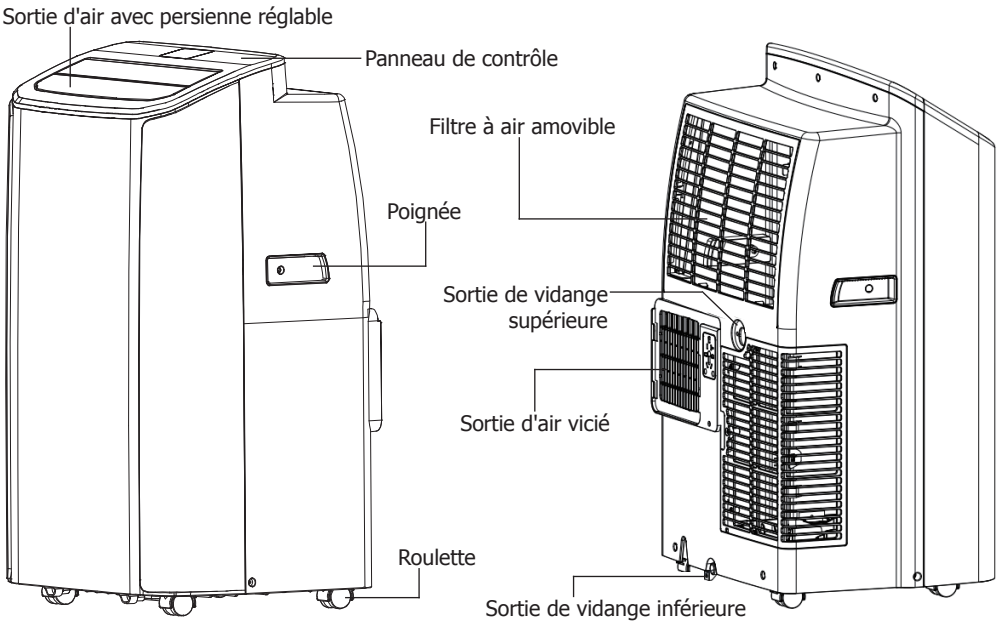

Panneau de contrôle

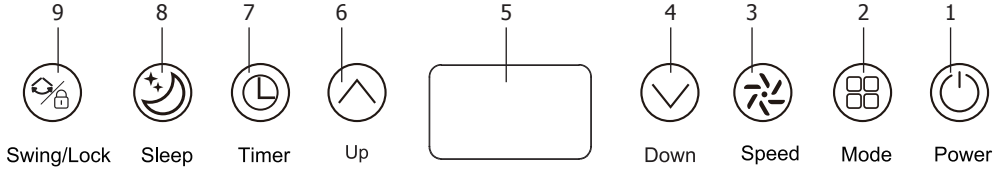

1. Bouton Power (Marche/Arrêt) : Appuyez pour allumer ou éteindre l'appareil	5. Affichage : Affiche la température et le réglage de la minuterie
2. Bouton Mode : Appuyez sur cette touche pour sélectionner le mode souhaité : froid, sec, ventilateur ou chaud	7. Bouton de Timer (minuterie) : Régler la minuterie (1 à 24 h) pour la mise en marche et l'arrêt automatiques
3. Bouton de Speed (vitesse) : Appuyez sur ce bouton pour choisir la vitesse du ventilateur (élevée, moyenne ou faible)	8. Bouton de Sleep (veille) : Appuyez pour activer ou désactiver la fonction de veille
4/6. Boutons Up/Down (haut/bas) : augmentation/diminution de la température (16 °C-32 °C) ou réglage de la minuterie (1 à 24 h)	9. Bouton Swing / Lock (Oscillation/verrouillage) : Appuyez sur ce bouton pour régler la direction du flux d'air ; Appuyez longuement pendant 3 secondes pour activer ou désactiver la fonction de sécurité enfant

JP992_ML_A5_v1_20261109.indb 32 2026/11/9 12:00:08

Télécommande

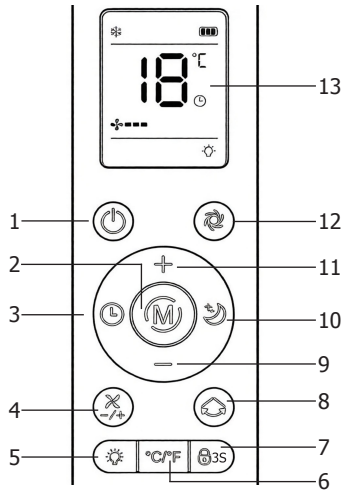

La télécommande est alimentée par 2 piles AAA de 1,5 V (non incluses). Veillez à respecter les indications de polarité lors de l'insertion des piles.

1.	Appuyez pour allumer ou éteindre l'appareil
2.	Appuyez pour accéder au mode souhaité
3.	Permet de régler la minuterie pour le démarrage et l'arrêt automatiques
4.	Réglez la vitesse du ventilateur sur élevée, moyenne ou faible
5.	Activez/désactivez les voyants LED (sur le panneau de commande)
6.	Basculez entre les degrés Celsius et les degrés Fahrenheit
7.	Appuyez longuement pendant 3 secondes pour activer ou désactiver la fonction de sécurité enfant
8.	Appuyez pour régler la direction du flux d'air
9/11.	augmentation/diminution de la température (16 °C-32 °C) ou réglage de la minuterie (1 à 24 h)
10.	Activez/désactivez la fonction veille (disponible uniquement en mode refroidissement ou chauffage)
12.	Bouton Turbo : Passez directement à 16 °C avec une vitesse de ventilation élevée en mode refroidissement
13.	Écran

Installation

Remarque : Dans les cas où l'appareil a été stocké ou déplacé autrement que dans la position d'utilisation, attendez 24 heures avant de vous en servir. En cas de doute, laissez l'appareil se reposer.

Choisir l'emplacement

Placez l'appareil sur une surface ferme et plane, dans un endroit où il y a au moins 50 cm d'espace libre autour de l'appareil afin de permettre une bonne circulation de l'air.

Avertissement :
Installez l'appareil dans des pièces dont la superficie est supérieure à 11 m².
N'installez pas l'appareil dans un endroit où des gaz inflammables pourraient fuir.

N'installez **JAMAIS** l'appareil dans un endroit où il pourrait être soumis à :

- Des sources de chaleur telles que des radiateurs, des bouches de chaleur, des poêles ou d'autres appareils qui émettent de la chaleur.
- La lumière directe du soleil
- Des vibrations ou des chocs mécaniques
- La poussière excessive
- Un manque de ventilation, comme une armoire ou une étagère de livres
- Une surface inégale

Raccorder le tuyau d'évacuation

Le climatiseur doit être ventilé à l'extérieur car l'air évacué par l'appareil contient de la chaleur résiduelle et de l'humidité.

Ne remplacez pas ou ne prolongez pas le tuyau d'évacuation pour éviter une diminution de l'efficacité, ou pire encore l'arrêt accidentel de l'appareil en raison d'une faible contre-pression.

1. Branchez le connecteur de tuyau à une extrémité du tuyau d'échappement.

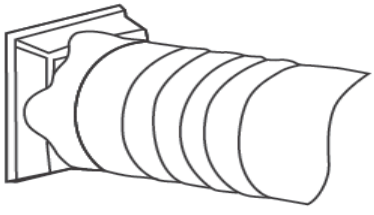

2. Branchez l'adaptateur du kit de fenêtres à l'autre extrémité du tuyau d'échappement.

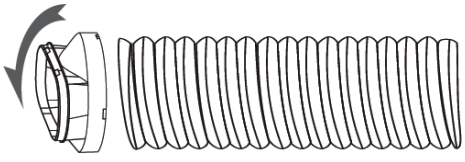

JP992_ML_A5_v1_20261109.indb 33 2026/11/9 12:00:09

Installer le tuyau d'évacuation sur la fenêtre

Pour les fenêtres coulissantes :

Kit de fenêtre à utiliser :



3. assemblez le kit de fenêtre à l'aide de la plaque de raccordement, mais ne serrez pas encore l'écrou papillon.

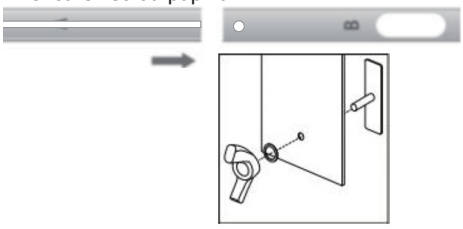

4. Déployez le kit de fenêtre selon les besoins, puis serrez l'écrou papillon. Raccordez le tuyau d'évacuation au kit de fenêtre.



5. Fermez la fenêtre pour fixer le kit en place. Si nécessaire, fixez le kit de fenêtre avec du ruban adhésif en toile. Il est recommandé de sceller l'espace entre l'adaptateur et les côtés de la fenêtre pour une efficacité optimale.

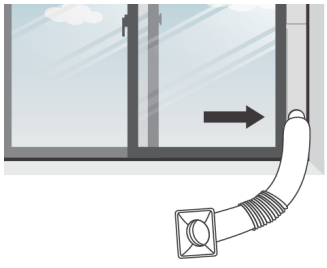

Pour les fenêtres à battants :

Kit de fenêtre à utiliser :



3. Comme indiqué, appliquez la bande Velcro sur les côtés du cadre de fenêtre qui ne sont pas munis de charnières, et assurez-vous que la fenêtre se ferme correctement.

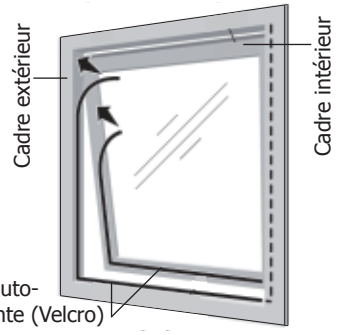

4. Fixez le joint de fenêtre à la bande Velcro et assurez-vous qu'il n'y ait aucun espace entre le cadre de fenêtre et le joint de fenêtre par lequel l'air pourrait s'échapper. Ouvrez la fermeture éclair du joint de fenêtre pour y insérer le tuyau, puis refermez-la pour maintenir le tuyau en place.

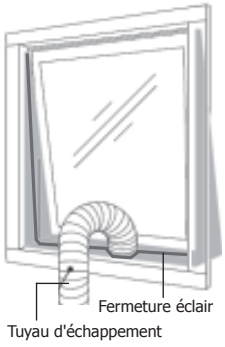

5. Pour retirer le joint de fenêtre, enlevez simplement le tuyau d'évacuation, puis tirez fermement sur l'une des extrémités d'une partie jointée. Vous pouvez ensuite fermer la fenêtre comme d'habitude. Le kit peut être utilisé sur des fenêtres basculantes ou horizontales, comme indiqué.

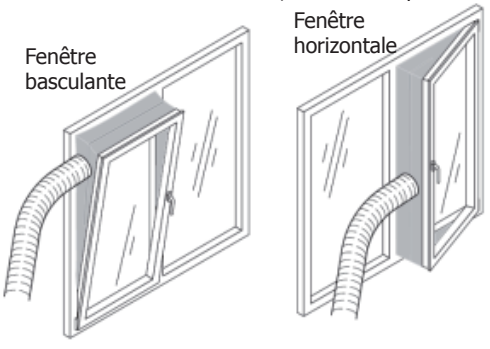

JP992_ML_A5_v1_20261109.indb 34 2026/11/9 12:00:09

6. Fixez le connecteur du tuyau à la sortie d'air d'échappement de l'appareil.

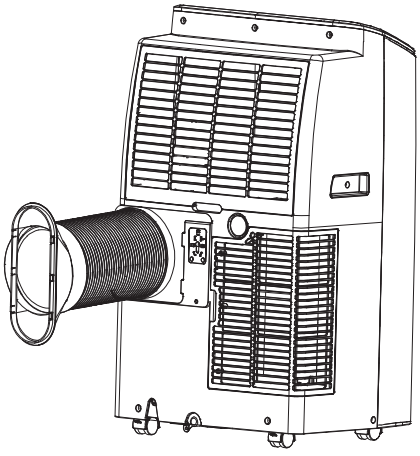

7. Ajustez la longueur du tuyau d'évacuation flexible et évitez les courbures dans le tuyau.

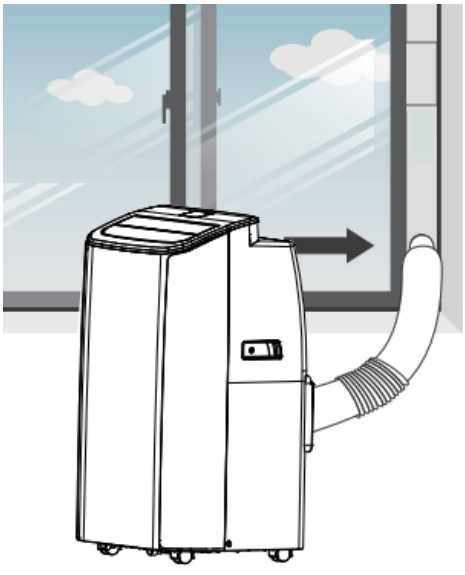

8. Mettez l'appareil en marche.

Fonctionnement

Conseil : Sauf indication contraire, tous les boutons ou indicateurs mentionnés dans ce chapitre désignent ceux du panneau de commande.

Allumer/éteindre

1. Branchez l'appareil sur le secteur. L'appareil passe en mode Veille.
2. **Mise en marche :** Appuyez sur le bouton Power (Marche/Arrêt).
3. Appuyez plusieurs fois sur le bouton Mode pour sélectionner le mode de fonctionnement souhaité.
4. **Arrêt de l'appareil :** Après utilisation, appuyez sur le bouton Power (Marche/Arrêt) pour éteindre l'appareil. L'appareil se remet en mode Veille.

Mode froid

Sélectionnez ce mode pour faire baisser la température de votre pièce.

1. Appuyez sur le bouton Mode jusqu'à ce que le voyant du mode Refroidissement s'allume.
2. Appuyez sur les boutons Up/Down (Haut/Bas) pour régler la température.
3. Appuyez sur le bouton Speed (Vitesse) à plusieurs reprises pour sélectionner la vitesse de ventilation souhaitée.
4. Pour régler horizontalement la direction du flux d'air, appuyez sur le bouton d'oscillation.

Remarque : L'appareil s'arrête si la température de la pièce est inférieure à la température réglée.

Mode ventilateur

Sélectionnez ce mode pour ventiler votre pièce. Dans ce mode, l'air de la pièce est brassé mais pas refroidi.

1. Appuyez sur le bouton Mode jusqu'à ce que le voyant du mode Ventilation s'allume.
2. Appuyez sur le bouton Speed (Vitesse) à plusieurs reprises pour sélectionner la vitesse de ventilation souhaitée.

JP992_ML_A5_v1_20261109.indb 35 2026/11/9 12:00:10

Mode sec

Sélectionnez ce mode pour déshumidifier votre pièce, notamment lors des journées chaudes et humides.

1. Appuyez sur le bouton Mode jusqu'à ce que le voyant du mode Déshumidification s'allume.
2. Le ventilateur fonctionne en permanence à faible vitesse. La vitesse et la température du ventilateur ne sont pas réglables.

Remarque : Avant d'utiliser les fonctions de déshumidification ou de chauffage, veillez à raccorder le tuyau d'évacuation fourni à la sortie d'évacuation supérieure pour garantir un fonctionnement continu.

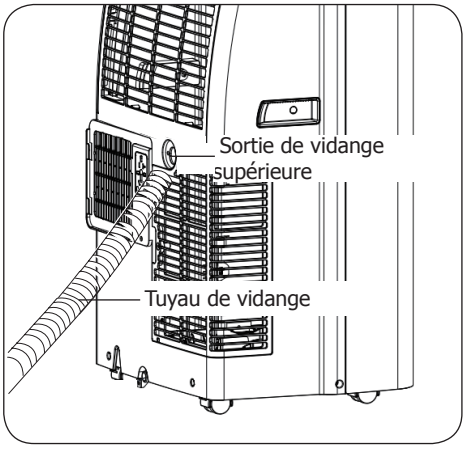

Mode chaud

Sélectionnez le mode de chauffage pour augmenter la température de votre pièce.

1. Appuyez sur le bouton Mode jusqu'à ce que le voyant du mode Chauffage s'allume.
2. Appuyez sur les boutons Up/Down (Haut/Bas) pour régler la température.
3. Appuyez sur le bouton Speed (Vitesse) à plusieurs reprises pour sélectionner la vitesse de ventilation souhaitée.

Remarque : Avant d'utiliser les fonctions de déshumidification ou de chauffage, veillez à raccorder le tuyau d'évacuation fourni à la sortie d'évacuation supérieure pour garantir un fonctionnement continu.

Fonction de veille

La fonction de veille peut être activée en mode froid et en mode chaud.

En mode froid	En mode chaud
1. Au bout d'une heure, la température préréglée augmente de 1 °C. 2. Au bout d'une heure supplémentaire, la température préréglée augmente à nouveau de 1 °C.	1. Au bout d'une heure, la température préréglée diminue de 1 °C. 2. Au bout d'une heure supplémentaire, la température préréglée diminue à nouveau de 1 °C.
3. En mode veille, la température reste constante. Et tous les voyants s'assombrissent. La vitesse du ventilateur peut passer à une vitesse faible pour un fonctionnement silencieux et ne peut pas être sélectionnée. 4. Après 12 heures en mode veille, l'appareil s'éteint automatiquement.	

Fonction de minuterie

La fonction de minuterie vous permet de définir l'heure de l'arrêt ou du démarrage automatique.

Arrêt automatique	Démarrage automatique
1. Pendant le fonctionnement, appuyez sur le bouton Timer (Minuterie) pour activer la fonction de minuterie. 2. Appuyez sur les boutons Up/Down (Haut/Bas) à plusieurs reprises pour régler la minuterie souhaitée. 3. Lorsque la minuterie réglée expire, l'appareil s'éteint automatiquement.	1. En mode veille, appuyez sur la touche Minuterie pour activer la fonction de Timer (Minuterie). 2. Appuyez sur les boutons Up/Down (Haut/Bas) à plusieurs reprises pour régler la minuterie souhaitée. 3. Lorsque la minuterie réglée expire, l'appareil se met automatiquement en marche.

Remarque : Pour annuler la minuterie à tout moment, appuyez plusieurs fois sur les boutons Up/Down (Haut/Bas) jusqu'à ce que « 00 » s'affiche.
Remarque : lorsque vous appuyez sur le bouton Power (Marche/Arrêt), vous quittez également le réglage de la minuterie.

Protection contre la surcharge

En cas de coupure de courant accidentelle, après la remise sous tension, le compresseur se remet en marche après un délai de 3 minutes.

JP992_ML_A5_v1_20261109.indb 36 2026/11/9 12:00:11

Dégivrage automatique

Lorsque la température ambiante est basse, du givre peut se former sur l'évaporateur pendant le fonctionnement. L'appareil commence automatiquement à dégivrer pendant que le voyant ALIMENTATION continue de clignoter.

A. En mode froid ou sec : Après que le compresseur ait fonctionné pendant 20 minutes, le capteur de température du serpentin commence à vérifier la température. Lorsque la température du serpentin est inférieure à -1 °C et que cette situation persiste pendant plus de 3 minutes, le compresseur s'arrête. Le ventilateur fonctionne alors à grande vitesse et le voyant ALIMENTATION clignote. Lorsque la température du serpentin remonte à 7 °C, le compresseur redémarre en mode refroidissement.

B. En mode chaud ou sec : Après que le compresseur ait fonctionné pendant 20 minutes, le capteur de température du serpentin commence à vérifier la température. Lorsque la température du serpentin est inférieure à 40 °C et que la température ambiante du serpentin est inférieure à 19 °C, et que cette situation persiste pendant plus de 3 minutes, le compresseur et le ventilateur s'arrêtent. Après 1 minute, le compresseur se remet à fonctionner pour le dégivrage automatique. Au bout de 5 minutes, l'appareil quitte le programme de dégivrage. Pendant le dégivrage, le voyant lumineux ALIMENTATION continue de clignoter.

Drainage

Drainage manuel

Lorsque le réservoir d'eau du fond est plein, l'écran affiche le code d'erreur « Ft ». L'appareil émet un bourdonnement pendant 10 secondes, puis cesse de fonctionner.

1. Éteignez l'appareil puis débranchez-le de l'alimentation électrique.
2. Placez un récipient d'eau approprié sous la sortie de vidange inférieure.
3. Retirez le bouchon de sortie pour laisser l'eau évacuée s'écouler dans le récipient. Ensuite, remettez le bouchon en place.

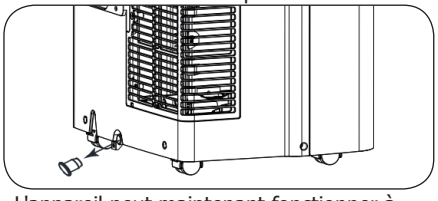

4. L'appareil peut maintenant fonctionner à nouveau.

Drainage continu

Le système d'auto-évaporation utilise l'eau collectée pour refroidir les serpentins du condenseur afin d'obtenir de meilleures performances. Il n'est donc pas nécessaire de vider le réservoir de drainage en mode refroidissement, sauf en mode séchage et dans des conditions de forte humidité.

Pour un fonctionnement continu ou sans surveillance en mode sec, le tuyau de drainage fourni doit être branché à l'appareil.

1. Éteignez l'appareil et débranchez-le de l'alimentation électrique.
2. Retirez le bouchon de la sortie de vidange supérieure et branchez le tuyau de vidange fourni, en veillant à ce que le tuyau ne soit pas plié et ne soit pas obstrué.
3. Placez l'autre extrémité du tuyau de vidange sur un tuyau d'évacuation ou un récipient adapté à la collecte des eaux usées.

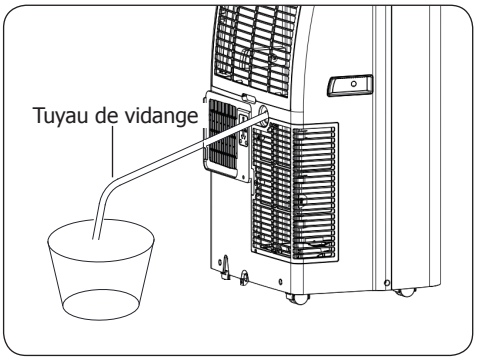

Attention :

- Ne plongez pas l'extrémité du tuyau dans l'eau, car cela pourrait provoquer une « poche d'air » dans le tuyau.
- En raison de la pression négative du bac de récupération des condensats, vous pouvez incliner le tuyau d'évacuation vers le sol. Il convient que l'inclinaison dépasse 20 degrés.
- Redressez le tuyau pour éviter tout blocage à l'intérieur du tuyau.

JP992_ML_A5_v1_20261109.indb 37 2026/11/9 12:00:11

Nettoyage, entretien et maintenance

- **Éteignez et débranchez le congélateur de l'alimentation avant de le nettoyer.**
- Nettoyez la surface extérieure à l'aide d'un chiffon humide. Essuyez toujours le congélateur après l'avoir nettoyé.
- NE laissez PAS l'humidité pénétrer à l'intérieur du congélateur par une entrée ou une sortie d'air.
- Nettoyez toutes les entrées/sorties d'air avec une petite brosse douce.

Nettoyage du filtre à air (une fois par mois)

La poussière qui s'accumule sur le filtre restreint le débit d'air. La restriction du débit d'air réduit l'efficacité du système. S'il est bloqué, il peut endommager l'appareil. Nettoyez régulièrement le filtre à air.

1. Éteignez l'appareil puis débranchez-le de l'alimentation électrique.
2. Retirez le filtre à air situé à l'arrière et nettoyez-le avec un aspirateur.
3. Si nécessaire, rincez le filtre à air sous l'eau courante pour un nettoyage complet.

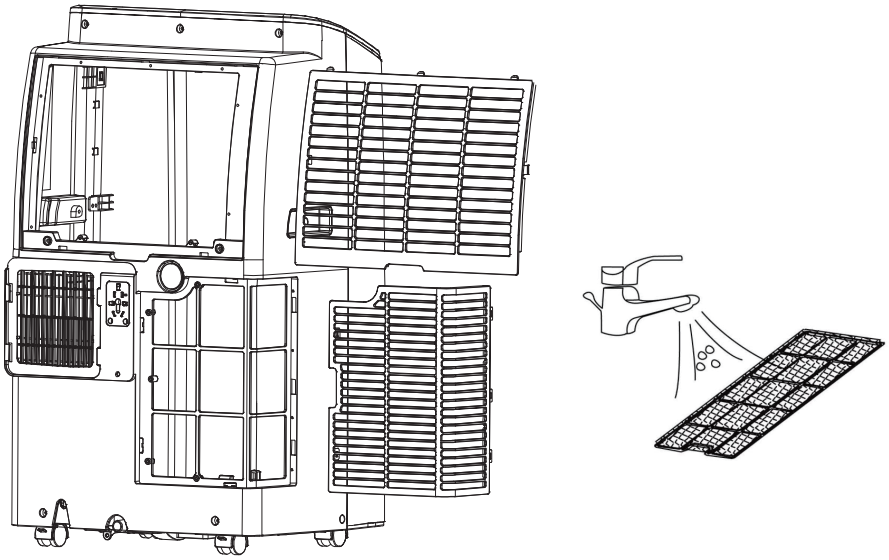

4. Mettez-le de côté et laissez-le sécher complètement à l'air libre avant de le réinstaller. Ne faites **JAMAIS** fonctionner l'unité sans le filtre à air en place, sinon l'évaporateur pourrait être contaminé.

Attention : Pendant le nettoyage, faites attention à ne pas toucher la surface de l'évaporateur. Attention : Il existe un risque de blessure aux doigts.

Stockage : En cas de non-utilisation pendant une période prolongée, il est recommandé de sécher complètement l'appareil.

- Éteignez et débranchez de l'alimentation électrique.
- Retirez le tuyau d'évacuation et le kit de fenêtre. Et assurez-vous d'évacuer toutes les eaux usées de l'appareil.
- L'évaporateur interne doit également être séché pour éviter les moisissures. Vous pouvez placer l'appareil dans un endroit sec et ouvert pendant plusieurs jours pour qu'il sèche. Une autre solution consiste à allumer la machine, à la faire fonctionner en mode de ventilation à faible vent et à maintenir cet état jusqu'à ce que le tuyau d'évacuation sèche.

JP992_ML_A5_v1_20261109.indb 38 2026/11/9 12:00:11

Dépannage

Un technicien qualifié doit effectuer les réparations si nécessaire.

Dysfonctionnement		Cause probable	Intervention
L'appareil ne fonctionne pas		Le congélateur n'est pas allumé	Vérifier que l'appareil est bien branché et allumé
		La fiche ou le câble est endommagé	Remplacez la fiche ou le câble
		Dysfonctionnement de l'alimentation secteur	Vérifier l'alimentation secteur
Diminution du débit d'air		Le filtre est sale	Nettoyez le filtre
		L'entrée/sortie d'air est bloquée	Enlevez tous les blocages
		La porte ou la fenêtre de la pièce est ouverte	Fermez la porte ou la fenêtre.
		Le tuyau d'évacuation est détaché	Installez solidement le tuyau d'échappement
		Mode de fonctionnement ou réglage de la température incorrect	Choisissez le mode de fonctionnement ou le réglage de la température approprié
Fuite d'eau		Débordement lors du déplacement de l'appareil	Videz le réservoir d'eau avant le transport
		Le tuyau de vidange est plié ou tordu	Redressez le tuyau pour éviter la formation d'un blocage
Bruit excessif		L'appareil n'est pas positionné à plat	Placez l'appareil sur un sol plat et ferme
		Pièces desserrées ou vibrantes	Fixez les pièces
Code d'erreur	Ft	Le réservoir d'eau au fond est plein	Reportez-vous à la section « Vidange manuelle » pour savoir comment Vider le réservoir d'eau.
	E0	Défaut de communication entre le PCB principal et le PCB d'affichage	Vérifiez que le faisceau de câbles du PCB d'affichage n'est pas endommagé
	E1	Défaillance du capteur de température ambiante	Vérifiez le branchement. Si nécessaire, nettoyez-le ou remplacez-le par un nouveau.
	E2	Défaillance du capteur de température de la bobine	
	EF	Moteur du ventilateur défectueux	Vérifiez le raccordement du moteur du ventilateur ou remplacez le moteur.

Spécifications techniques

Remarque : En raison de notre processus d'amélioration continue, les spécifications des produits sont susceptibles d'être modifiées sans préavis.

Modèle	Tension	Puissance d'entrée nominale		Courant d'entrée nominal		Capacité (Btu/h)		Dimensions H x L x P mm	Poids net
		Refroidissement	Chauffage	Refroidissement	Chauffage	Refroidissement	Chauffage		
JP992	220-240 V~ 50 Hz	1 750 W	1 400 W	7,5 A	6 A	16 000	13 000	722 x 423 x 348	27,0 kg

JP992_ML_A5_v1_20261109.indb 39 2026/11/9 12:00:11

Raccordement électrique

Cet appareil est fourni avec une prise conforme au tableau ci-dessous (le courant approprié doit être sélectionné en fonction de l'appareil).

Région	Norme de prise	Intensité(s) nominale(s)
UK	BS 1363	13 A
Europe	CEE 7/7	16 A

La fiche doit être branchée à la prise secteur qui convient.



Cet appareil doit être mis à la terre.

En cas de doute, consultez un électricien qualifié.

Les points d'isolation électrique doivent être libres de toute obstruction. En cas de débranchement requis en urgence, ils doivent être facilement accessibles.

Mise au rebut

Les règlements de l'UE exigent que les produits munis de réfrigérants soient mis au rebut par des entreprises spécialisées, équipées pour extraire et recycler les gaz, composants en métal et en plastique. Adressez-vous à votre autorité chargée de la collecte des déchets pour ce qui concerne la mise au rebut de votre appareil. Même si rien n'oblige les autorités locales à se charger de la mise au rebut du matériel de réfrigération commerciale, elles pourraient être en mesure de vous conseiller sur les moyens disponibles localement pour s'en débarrasser.
Vous pouvez aussi appeler le standard d'assistance POLAR, qui saura vous renseigner sur les entreprises de prise en charge nationales au sein de l'UE.

Conformité

Éliminez les piles usagées conformément aux réglementations locales. Au sein de la CE, il existe des centres d'élimination désignés pour les piles.

Le logo DEEE qui figure sur ce produit ou sa documentation indique qu'il ne doit pas être mis au rebut avec les ordures ménagères. Pour éviter qu'il ne présente un risque pour la santé humaine et/ou l'environnement, confiez la mise au rebut de ce produit à un site de recyclage agréé respectueux de l'environnement. Pour de plus amples détails sur la mise au rebut appropriée de ce produit, contactez le fournisseur du produit ou l'autorité responsable de l'enlèvement des ordures dans votre région.



Les pièces POLAR ont fait l'objet de tests rigoureux afin de satisfaire aux normes et spécifications réglementaires définies par des autorités internationales, indépendantes et fédérales.

Les produits POLAR ont été déclarés aptes à porter le symbole suivant :



Tous droits réservés. La production ou transmission, partielle ou intégrale, sous quelque forme que ce soit ou par n'importe quel moyen, tant électronique que mécanique, sous forme de photocopie, d'enregistrement ou autre de ce mode d'emploi sont interdites sans l'autorisation préalablement accordée par POLAR.
Nous nous efforçons, par tous les moyens dont nous disposons, de faire en sorte que les détails contenus dans le présent mode d'emploi soient corrects en date d'impression. Toutefois, POLAR se réserve le droit de changer les spécifications de ses produits sans préavis.

JP992_ML_A5_v1_20261109.indb 40 2026/11/9 12:00:12

Sicherheitshinweise



Vorsicht, Brandgefahr
R290

Das Gerät ist mit dem brennbaren Gas R290 gefüllt und ausschließlich für die Verwendung mit R290 (Propan) als Kältemittel vorgesehen.
Aufgrund der hohen Entzündlichkeit des Kältemittels sind besondere Vorsichtsmaßnahmen zu beachten.
R290 ist ein umweltfreundliches Kältemittel, das die Ozonschicht nicht schädigt (ODP), einen vernachlässigbaren Treibhauseffekt hat (GWP) und weltweit verfügbar ist.
Achtung: Brandgefahr! Der Kältemittelkreislauf ist versiegelt. Die Wartung sollte nur von einem qualifizierten Techniker durchgeführt werden!


Lesen Sie vor dem Gebrauch die Bedienungsanleitung.


Lesen Sie vor der Installation den Abschnitt über die Installation im Handbuch.


Wenden Sie sich im Falle von Reparaturen an das nächstgelegene autorisierte Servicezentrum und halten Sie sich strikt ausschließlich an die Anweisungen des Herstellers.

Warnung:

- Das Gerät muss in einem Raum mit einer Grundfläche von mehr als 11 m² installiert, betrieben und gelagert werden 

.
- Verwenden Sie keine anderen als die vom Hersteller empfohlenen Mittel zur Beschleunigung des Abtauprozesses.
- Das Gerät muss in einem Raum ohne ständig in Betrieb befindliche Zündquellen (beispielsweise offene Flammen, ein in Betrieb befindliches Gasgerät oder ein in Betrieb befindliches elektrisches Heizgerät) gelagert werden.
- Nicht durchstechen oder verbrennen, auch nicht nach der Verwendung.
- Beachten Sie, dass Kältemittel geruchsneutral sind.

JP992_ML_A5_v1_20261109.indb 41 2026/11/9 12:00:12

Bitte befolgen Sie bei der Installation, Wartung oder Handhabung dieses Produkts die folgenden Sicherheitshinweise. Andernfalls kann es zu Verletzungen, Bränden oder Sachschäden kommen.

- Lassen Sie kein Kältemittel in die Atmosphäre entweichen.
- R290 (Propan) ist ein brennbares Kältemittel und kann sich bei einem Leck in tiefer gelegenen Bereichen ansammeln.
- Wenn ein Kältemittelleck vermutet wird, versuchen Sie nicht, Reparaturen durchzuführen, es sei denn, Sie sind entsprechend geschult und qualifiziert.
- R290 ist geruchlos. Daher ist ein Leck möglicherweise nicht sofort erkennbar.
- Wenn ein Leck vermutet wird, schalten Sie das Gerät aus, sofern dies gefahrlos möglich ist, lüften Sie den Bereich, vermeiden Sie alle Zündquellen und wenden Sie sich an einen qualifizierten Servicetechniker.
- Rauchen Sie nicht und verwenden Sie keine offenen Flammen in der Nähe des Geräts.
- Die Komponenten im Inneren des Kältesystems sind speziell für die Verwendung mit dem Kältemittel R290 ausgelegt. Es dürfen nur zugelassene Ersatzteile verwendet werden.

- Alle erforderlichen Montage- und Reparaturarbeiten sollten von Wartungspersonal oder einem qualifizierten Techniker durchgeführt werden. Keine Bauteile oder Bedienflächen von diesem Produkt entfernen.
- Für folgende Normen und Vorschriften sind die lokalen und nationalen Normen heranzuziehen:
  - Arbeitsschutzvorschriften
  - BS EN Verhaltenspraktiken
  - Brandschutzvorschriften
  - IEE-Anschlussvorschriften
  - Bauvorschriften

JP992_ML_A5_v1_20261109.indb 42 2026/11/9 12:00:12

- Dieses Gerät kann von Kindern ab 8 Jahren und Personen mit eingeschränkten physischen, sensorischen oder geistigen Fähigkeiten bzw. mangelnden Erfahrungen und Kenntnissen benutzt werden, wenn sie beaufsichtigt werden oder in die sichere Benutzung des Gerätes eingewiesen worden sind und sich der mit der Benutzung verbundenen Gefahren bewusst sind.
- Kinder dürfen nicht mit dem Gerät spielen.
- Die Reinigung und Wartung durch den Benutzer darf nicht von Kindern ohne Aufsicht durchgeführt werden.
- Halten Sie alle Verpackungsteile von Kindern fern. Entsorgen Sie die Verpackung gemäß den Vorschriften der örtlichen Behörden.
- Aus Sicherheitsgründen muss ein beschädigtes Stromkabel von einem POLAR-Mitarbeiter oder empfohlenen qualifizierten Elektriker erneuert werden.
- Um Brandgefahr zu vermeiden, lassen Sie das Netzkabel niemals unter Teppichen usw. liegen.
- Nur für die Verwendung im Innenbereich geeignet.
- Dies ist ein zu beaufsichtigendes Gerät.
- Nicht kippen oder umdrehen.
- **Halten Sie alle Lüftungsöffnungen frei. Das Gerät sollte nicht ohne geeignete Ventilation eingebaut werden.**
- **Beschädigen Sie den Kältemittelkreislauf nicht.**
- Berühren Sie nicht den Lufteinlass oder die Aluminiumlamellen des Geräts.
- Stecken Sie KEINE Gegenstände in die Öffnungen.
- Legen Sie KEINE Gegenstände auf die Oberseite des Geräts.
- Steigen Sie nicht auf das Gerät und setzen Sie sich nicht darauf.
- Das Gerät darf nicht mit leicht entflammbaren Materialien wie Vorhängen, Textilien, Wänden und dergleichen in Berührung kommen oder abgedeckt werden. Sorgen Sie immer für einen ausreichenden Sicherheitsabstand zu brennbaren Materialien.
- Schützen Sie das Gerät vor Hitze, direkter Sonneneinstrahlung, Feuchtigkeit, Tropf- und Spritzwasser.

JP992_ML_A5_v1_20261109.indb 43 2026/11/9 12:00:12

- Gerät NICHT in Wasser eintauchen.
- Schalten Sie das Gerät immer aus und trennen Sie es von der Stromversorgung, wenn es nicht benutzt wird, sowie vor der Reinigung oder den Wartungsarbeiten.
- NICHT verwenden, wenn es beschädigt ist.
- POLAR empfiehlt, dass dieses Gerät regelmäßig (wenigstens jährlich) von einem Fachmann überprüft wird. Die Prüfung sollte unter anderem Folgendes beinhalten: Sichtprüfung, Polaritätstest, Isolationsdurchgangsprüfung und Funktionsprüfung.
- Laut Empfehlungen von POLAR sollte dieses Produkt an einen durch einen geeigneten Fehlerstromschutzschalter (FI-Schalter, RCD) geschützten Schaltkreis angeschlossen werden.

Produktbeschreibung

JP992: Mobile Klimaanlage mit Heizfunktion – 16.000 BTU

Einführung

Da es sich um ein eigenständiges System handelt, kann dieses Gerät in Küchen, temporären Wohnräumen, Computerräumen, Garagen und an vielen anderen Orten eingesetzt werden, an denen eine feste Installation der Außeneinheit der Klimaanlage nur begrenzt möglich ist.

Merkmale:

- Hohe Leistung in kompakter Größe mit Kühl-, Entfeuchtungs-, Lüfter- und Heizmodus
- Temperatureinstellung und -anzeige
- Elektronische Steuerung mit eingebautem Timer, Schlafmodus
- Automatische Abschaltung bei vollem Wassertank
- Automatischer Neustart im Falle eines Stromausfalls
- Automatische Abtaufunktion bei niedrigen Umgebungstemperaturen

Lieferumfang

Nehmen Sie das Gerät aus der Verpackung. Stellen Sie sicher, dass alle Schutzfolien und Beschichtungen gründlich von allen Oberflächen entfernt wurden.
Folgendes ist im Lieferumfang enthalten:

- Mobile Klimaanlage
- Fernbedienung
- Bedienungsanleitung
- Zubehör:
  1. Abluftschlauch
  2. Abluftschlauch-Anschluss
  3. Fenster-Kit-Adapter
  4. Abwasserschlauch
  5. Fenster-Kit für Schiebefenster (Art.-Nr. AP906)
  6. Fensterabdichtungs-Kit für Fenster mit Scharnieren (Art.-Nr. AX158)

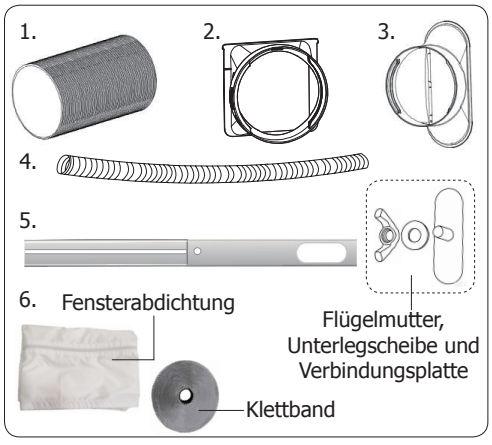

POLAR ist stolz auf die hochwertige Qualität seiner Produkte und seinen erstklassigen Service. Wir stellen sicher, dass alle gelieferten Produkte zum Zeitpunkt der Verpackung voll funktionsfähig sind und sich in einwandfreiem Zustand befinden. Sollten Sie Transportschäden feststellen, wenden Sie sich bitte unverzüglich an Ihren POLAR-Händler

JP992_ML_A5_v1_20261109.indb 44 2026/11/9 12:00:12

Das Gerät kennen

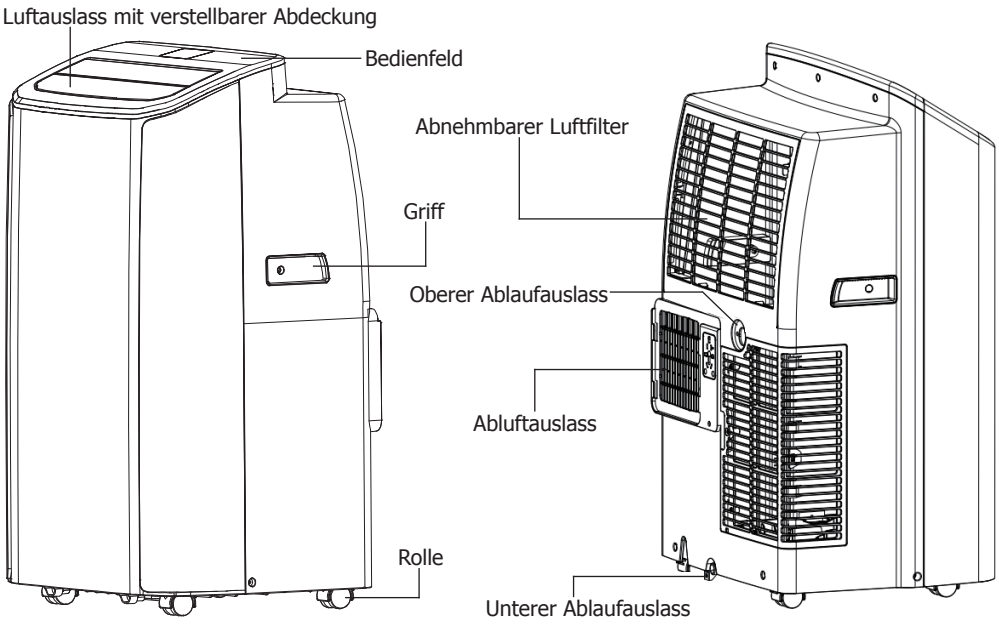

Bedienfeld

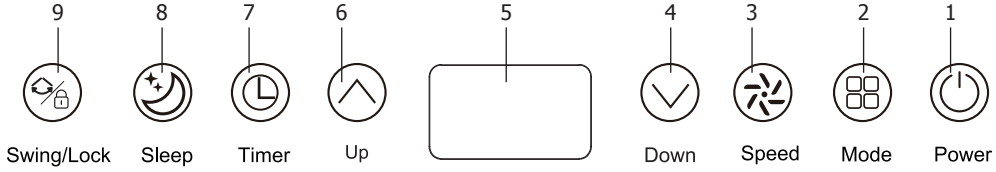

1. Taste Power (Ein/Aus): Drücken, um das Gerät ein- oder auszuschalten	5. Anzeige: Temperatur und Timer-Einstellung anzeigen
2. Mode (Modus)-Taste: drücken Sie , um den gewünschten Modus zu wählen: Kühlen, Trocknen, Lüften oder Heizen	7. Timer-Taste: Timer (1–24 Stunden) für automatisches Ein- und Ausschalten einstellen
3. Speed (Geschwindigkeit)-Taste: Drücken Sie , um die Gebläsegeschwindigkeit auf hoch, mittel oder niedrig einzustellen	8. Sleep (Schlaf)-Taste: Drücken Sie, um die Schlaffunktion ein- oder auszuschalten
4/6. Tasten Up/Down (Auf/Ab): Temperatur (16 °C–32 °C) oder Timereinstellung (1–24 h) erhöhen/verringern	9. Taste „Swing/Lock" (Schwenken/Sperren): Drücken, um die Luftstromrichtung einzustellen; 3 Sekunden lang drücken, um die Kindersicherung ein- oder auszuschalten

JP992_ML_A5_v1_20261109.indb 45 2026/11/9 12:00:12

Fernbedienung

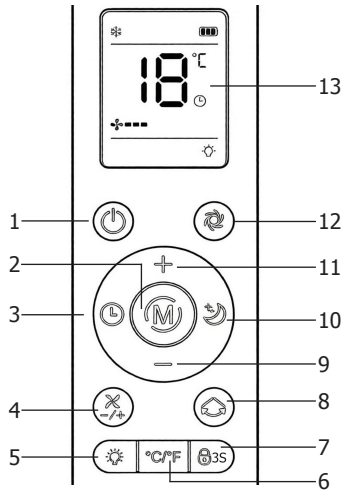

Die Fernbedienung wird mit 2 x 1,5 V AAA betrieben (nicht im Lieferumfang enthalten). Achten Sie beim Einlegen der Batterien auf die Polaritätsmarkierungen.

1.	Drücken, um das Gerät ein- oder auszuschalten
2.	Drücken, um den gewünschten Modus aufzurufen
3.	Timer für automatisches Ein- und Ausschalten einstellen
4.	Lüftergeschwindigkeit auf hoch, mittel oder niedrig einstellen
5.	LED-Anzeigen (am Bedienfeld) ein-/ausschalten
6.	Zwischen Celsius und Fahrenheit umschalten
7.	3 Sekunden lang drücken, um die Kindersicherung ein- oder auszuschalten
8.	Drücken, um die Luftstromrichtung einzustellen
9/11.	Temperatur (16 °C–32 °C) oder Timereinstellung (1–24 h) erhöhen/verringern
10.	Schlaffunktion ein- oder ausschalten (nur im Kühl- oder Heizmodus verfügbar)
12.	Turbo-Taste: Im Kühlmodus direkt auf 16 °C und hohe Lüftergeschwindigkeit umschalten
13.	Anzeige

Montage

Hinweis: Wenn das Gerät nicht aufrecht transportiert oder gelagert wurde, muss es vor Inbetriebnahme rund 24 Stunden aufrecht aufgestellt werden. Im Zweifelsfall lassen Sie es aufrecht stehen.

Wählen Sie den Standort

Stellen Sie das Gerät auf eine feste, ebene Fläche mit einem Freiraum von mindestens 50 cm um das Gerät herum, damit die Luft gut zirkulieren kann.

Warnung:
Stellen Sie das Gerät in Räumen mit einer Fläche von mehr als 11 m² auf.
Installieren Sie das Gerät nicht an einem Ort, an dem entflammbares Gas austreten kann.

NIEMALS das Gerät an einem Ort aufstellen, an dem es beschädigt werden könnte:

- Wärmequellen wie Heizkörper, Heizregister, Öfen oder andere Geräte, die Wärme abstrahlen
- Direkte Sonneneinstrahlung
- Mechanische Vibration oder Schock
- Übermäßiger Staub
- Mangelnde Belüftung, z. B. in einem Schrank oder Bücherregal.
- Unebene Oberfläche

Abluftschlauch anschließen

Die Klimaanlage muss ins Freie entlüftet werden, da die Abluft aus dem Gerät Abwärme und Feuchtigkeit enthält.

Tauschen Sie den Abluftschlauch nicht aus und verlängern Sie ihn auch nicht, um eine verminderte Effizienz oder - noch schlimmer - eine versehentliche Abschaltung des Geräts aufgrund eines zu geringen Gegendrucks zu vermeiden.

1. Verbinden Sie den Schlauchanschluss mit einem Ende des Abluftschlauchs.

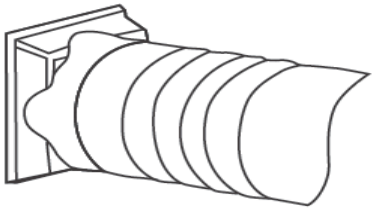

2. Schließen Sie den Adapter des Fenster-Kits an das andere Ende des Abluftschlauchs an.

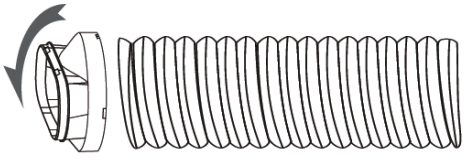

JP992_ML_A5_v1_20261109.indb 46 2026/11/9 12:00:13

Abluftschlauch am Fenster montieren

Für Schiebefenster:

Zu verwendender Fenster-Kit:

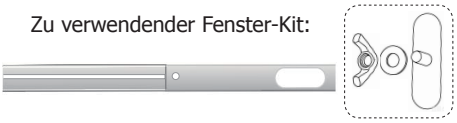

3. Verbinden Sie die Teile des Fenster-Kits mithilfe der Verbindungsplatte, ziehen Sie die Flügelmutter jedoch noch nicht fest.

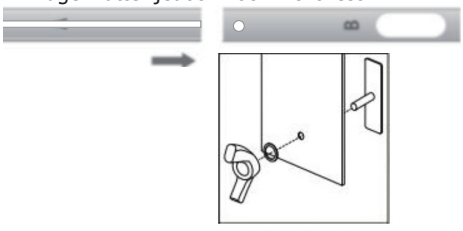

4. Ziehen Sie das Fenster-Kit nach Bedarf auseinander und ziehen Sie anschließend die Flügelmutter fest. Schließen Sie den Abluftschlauch an das Fenster-Kit an.



5. Schließen Sie Ihr Fenster, um das Kit zu befestigen. Sichern Sie das Fenster-Kit bei Bedarf mit Klebeband. Für einen optimalen Wirkungsgrad wird empfohlen, den Spalt zwischen dem Adapter und den Seiten des Fensters abzudichten.

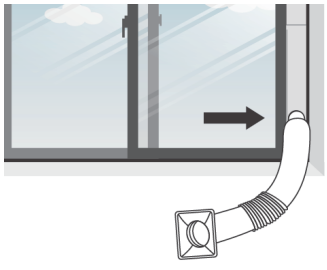

Für Fenster mit Scharnieren:

Zu verwendender Fenster-Kit:



3. Bringen Sie das Klettband wie abgebildet an den Seiten des Fensterrahmens ohne Scharniere an und stellen Sie sicher, dass sich das Fenster richtig schließen lässt.

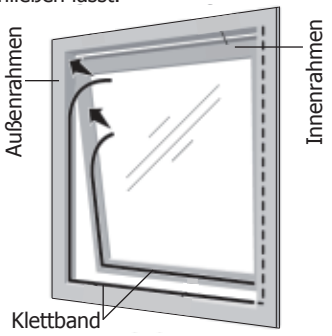

4. Befestigen Sie die Fensterabdichtung am Klettband und stellen Sie sicher, dass zwischen dem Fensterrahmen und der Fensterabdichtung keine Lücke bleibt, durch die die Luft entweichen kann. Öffnen Sie den Reißverschluss der Fensterabdichtung, um den Schlauch einzusetzen. Schließen Sie anschließend den Reißverschluss, um den Schlauch zu fixieren.

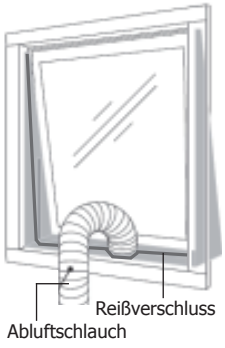

5. Um die Fensterabdichtung zu entfernen, entfernen Sie einfach den Abluftschlauch und ziehen Sie dann kräftig an einem Ende eines abgedichteten Abschnitts. Anschließend können Sie das Fenster wie gewohnt schließen. Das Kit kann wie abgebildet an Kipp- oder horizontal öffnenden Fenstern verwendet werden.

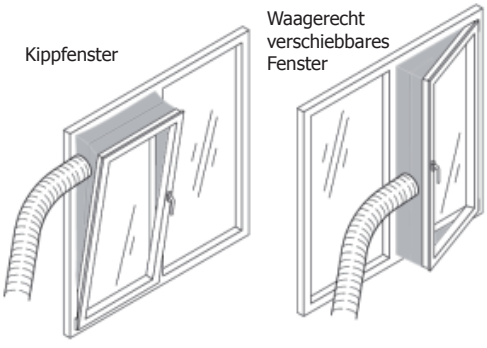

JP992_ML_A5_v1_20261109.indb 47 2026/11/9 12:00:14

6. Schließen Sie den Schlauchanschluss an den Abluftausgang des Geräts an.

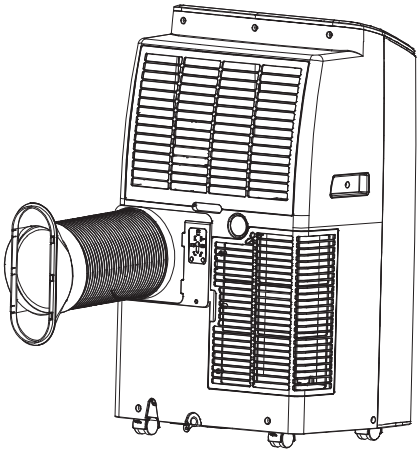

7. Passen Sie die Länge des flexiblen Abluftschlauch an, und vermeiden Sie Knicke im Schlauch.

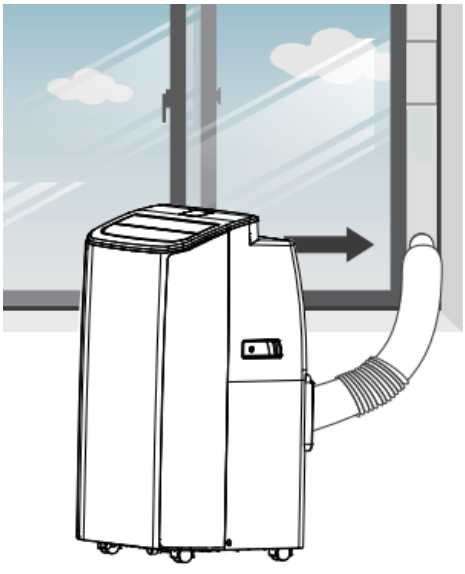

8. Schalten Sie das Gerät ein.

Bedienung

Tipp: Wenn nicht anders angegeben, beziehen sich alle in diesem Kapitel erwähnten Tasten oder Anzeigen auf die Tasten des Bedienfelds.

Ein-/Ausschalten

1. Schließen Sie das Gerät an das Stromnetz an. Das Gerät schaltet in den Standby-Modus.
2. **Einschalten:** Drücken Sie die Taste Power (Ein/Aus).
3. Drücken Sie wiederholt die Mode (Modus)-taste, um den gewünschten Betriebsmodus auszuwählen.
4. **Ausschalten:** Drücken Sie nach dem Gebrauch die Taste Power (Ein/Aus), um das Gerät auszuschalten. Das Gerät wechselt wieder in den Standby-Modus.

Kühlmodus

Wählen Sie diesen Modus, um die Temperatur in Ihrem Raum zu senken.

1. Drücken Sie die Mode (Modus)-taste, bis die Anzeige für den Modus Kühlen aufleuchtet.
2. Drücken Sie die Up/Down (Auf/Ab)-Tasten, um die Temperatur einzustellen.
3. Drücken Sie mehrmals die Taste Speed (Geschwindigkeit), um die gewünschte Lüfterdrehzahl auszuwählen.
4. Drücken Sie die Taste „Swing" (Schwenken), um die Luftstromrichtung horizontal einzustellen.

Hinweis: Das Gerät schaltet sich aus, wenn die Raumtemperatur unter der eingestellten Temperatur liegt.

Lüftermodus

Wählen Sie diesen Modus, um Ihren Raum zu lüften. In diesem Modus wird die Raumluft zirkuliert, aber nicht gekühlt.

1. Drücken Sie die Mode (Modus)-taste, bis die Anzeige für den Modus Lüfter aufleuchtet.
2. Drücken Sie mehrmals die Taste Speed (Geschwindigkeit), um die gewünschte Lüfterdrehzahl auszuwählen.

JP992_ML_A5_v1_20261109.indb 48 2026/11/9 12:00:14

Trocknenmodus

Wählen Sie diesen Modus, um Ihr Zimmer zu entfeuchten, insbesondere an heißen, feuchten Tagen.

1. Drücken Sie die Mode (Modus)-taste, bis die Anzeige für den Modus Entfeuchten aufleuchtet.
2. Der Lüfter läuft ständig mit niedriger Drehzahl. Lüfterdrehzahl und -temperatur können nicht eingestellt werden.

Hinweis: Bevor Sie die Entfeuchtungs- oder Heizfunktion nutzen, schließen Sie den mitgelieferten Ablaufschlauch an den oberen Ablauf an, damit das Gerät kontinuierlich betrieben werden kann.

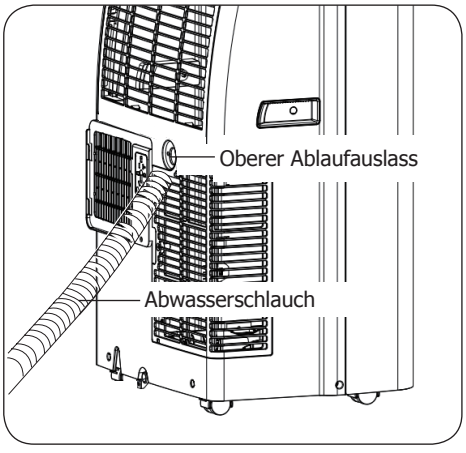

Heizmodus

Wählen Sie den Heizen-Modus, um die Temperatur in Ihrem Raum zu erhöhen.

1. Drücken Sie die Mode (Modus)-taste, bis die Anzeige für den Modus Heizen aufleuchtet.
2. Drücken Sie die Up/Down (Auf/Ab)-Tasten, um die Temperatur einzustellen.
3. Drücken Sie mehrmals die Taste Speed (Geschwindigkeit), um die gewünschte Lüfterdrehzahl auszuwählen.

Hinweis: Bevor Sie die Entfeuchtungs- oder Heizfunktion nutzen, schließen Sie den mitgelieferten Ablaufschlauch an den oberen Ablauf an, damit das Gerät kontinuierlich betrieben werden kann.

Schlaffunktion

Die Schlaf-funktion kann im Kühl- und Heizmodus aktiviert werden.

In Kühlmodus	In Heizmodus
1. Nach einer Stunde wird die voreingestellte Temperatur um 1 °C erhöht. 2. Nach einer weiteren Stunde wird die voreingestellte Temperatur erneut um 1 °C erhöht.	1. Nach einer Stunde wird die voreingestellte Temperatur um 1 °C verringert. 2. Nach einer weiteren Stunde wird die voreingestellte Temperatur erneut um 1 °C verringert.
3. Im Schlafmodus bleibt die Temperatur konstant. Und alle Anzeigen dimmen auf dunkel. Die Lüftergeschwindigkeit kann für einen leisen Betrieb auf eine niedrige Geschwindigkeit umschalten und kann nicht ausgewählt werden. 4. Wenn der Schlafmodus 12 Stunden lang aktiviert bleibt, schaltet sich das Gerät automatisch aus.	

Timerfunktion

Mit der Timerfunktion können Sie die Zeit für die automatische Abschaltung oder den Start einstellen.

Automatische Abschaltung	Automatische Inbetriebnahme
1. Drücken Sie während des Betriebs die Taste Timer, um die Timerfunktion zu aktivieren. 2. Drücken Sie wiederholt die Up/Down (Auf/Ab)-Tasten, um die gewünschte Timereinstellung einzustellen. 3. Wenn der eingestellte Timer abläuft, schaltet sich das Gerät automatisch ab.	1. Drücken Sie im Standby-Modus die Timer-Taste, um die Timerfunktion zu aktivieren. 2. Drücken Sie wiederholt die Up/Down (Auf/Ab)-Tasten, um die gewünschte Timereinstellung einzustellen. 3. Wenn der eingestellte Timer abläuft, schaltet sich das Gerät automatisch ein.

Hinweis: Um den Timer jederzeit abzubrechen, drücken Sie wiederholt die Up/Down (Auf/Ab)-Tasten, bis „00" angezeigt wird.
Hinweis: Durch Drücken der Taste Power (Ein/Aus) wird auch die Timereinstellung beendet.

Überlastschutz

Im Falle eines unvorhergesehenen Stromausfalls gibt es nach der Wiederherstellung der Stromversorgung eine 3-minütige Verzögerung, bevor der Kompressor wieder neu startet.

JP992_ML_A5_v1_20261109.indb 49 2026/11/9 12:00:15

Automatische Abtauung

Bei niedrigen Raumtemperaturen kann sich während des Betriebs Frost am Verdampfer bilden. Das Gerät beginnt automatisch mit dem Abtauen, während die Betriebskontrollleuchte weiterhin blinkt.

A. Im kühlen oder trockenen Modus: Nachdem der Kompressor 20 Minuten lang in Betrieb war, beginnt der Temperatursensor des Wärmetauschers die Temperatur zu überprüfen. Wenn die Spulentemperatur länger als 3 Minuten unter -1 °C liegt, schaltet sich der Kompressor ab. Dann läuft der Lüfter mit hoher Geschwindigkeit und die Betriebskontrollleuchte blinkt. Wenn die Spulentemperatur auf 7 °C steigt, läuft der Kompressor im Kühlmodus wieder an.

B. Im Heiz- oder Trockenmodus: Nachdem der Kompressor 20 Minuten lang in Betrieb war, beginnt der Temperatursensor des Wärmetauschers die Temperatur zu überprüfen. Wenn die Spulentemperatur unter 40 °C und die Umgebungstemperatur an der Spule unter 19 °C liegt und diese Bedingungen länger als 3 Minuten anhalten, schalten sich Kompressor und Lüfter ab. Nach 1 Minute beginnt der Kompressor für die automatische Abtauung wieder zu arbeiten. Nach 5 Minuten beendet das Gerät das Abtauprogramm. Während des Abtauens blinkt die Betriebskontrollleuchte weiterhin.

Entleerung

Manuelle Entleerung

Wenn der untere Wassertank voll ist, wird auf dem Display der Fehlercode „Ft." Das Gerät piept 10 Sekunden lang und stellt dann den Betrieb ein.

1. Schalten Sie das Gerät aus und trennen Sie es vom Stromnetz.
2. Stellen Sie einen geeigneten Wasserbehälter unter den unteren Abfluss.
3. Entfernen Sie den Ablassstopfen, damit das abfließende Wasser in den Behälter fließen kann. Bringen Sie anschließend den Stecker wieder an.

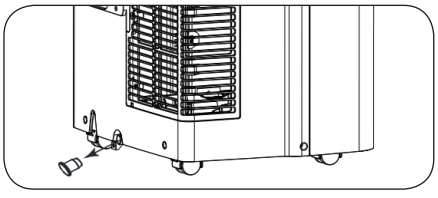

4. Das Gerät kann nun wieder in Betrieb genommen werden.

Kontinuierliche Entwässerung

Das selbstverdampfende System verwendet das aufgefangene Wasser zur Kühlung der Kondensatorspulen, um eine bessere Leistung zu erzielen, so dass der Entwässerungstank im Kühlbetrieb nicht geleert werden muss, außer bei Trockenbetrieb und hoher Luftfeuchtigkeit.

Bei Dauerbetrieb oder unbeaufsichtigtem Betrieb im Trockenmodus sollte der mitgelieferte Ablaufschlauch an das Gerät angeschlossen werden.

1. Schalten Sie das Gerät aus und trennen Sie es vom Stromnetz.
2. Entfernen Sie den Stopfen des oberen Abflusses und schließen Sie den mitgelieferten Abflussschlauch an, wobei Sie darauf achten müssen, dass der Schlauch nicht geknickt und frei von Hindernissen ist.
3. Legen Sie das andere Ende des Abflussschlauchs über ein Abflussrohr oder einen zum Auffangen des Abwassers geeigneten Behälter.

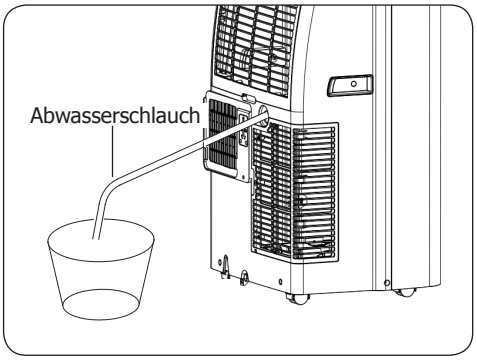

Achtung:

- Tauchen Sie das Ende des Schlauchs nicht in Wasser ein, da dies zu „Lufteinschlüssen" im Schlauch führen kann.
- Aufgrund des Unterdrucks der Kondensatwanne können Sie den Ablaufschlauch nach unten zum Boden neigen. Es ist zweckmäßig, dass die Neigung mehr als 20 Grad beträgt.
- Richten Sie den Schlauch gerade aus, um ein Einklemmen im Inneren des Schlauchs zu vermeiden.

JP992_ML_A5_v1_20261109.indb 50 2026/11/9 12:00:15

Reinigung, Pflege und Wartung

- **Schalten Sie das Gerät aus und trennen Sie die Stromversorgung, bevor Sie Reinigungsarbeiten vornehmen.**
- Reinigen Sie die Oberfläche mit einem feuchten Tuch. Wischen Sie das Gerät nach dem Reinigen immer trocken.
- NICHT zulassen, dass Feuchtigkeit über die Luftein- und -auslässe in den Innenraum gelangt.
- Reinigen Sie alle Luftein- und -auslässe mit einer kleinen, weichen Bürste.

Reinigung des Luftfilters (monatlich)

Staub, der sich auf dem Filter ansammelt, schränkt den Luftstrom ein. Der eingeschränkte Luftstrom verringert die Effizienz des Systems. Wenn es blockiert wird, kann es zu Schäden am Gerät kommen. Reinigen Sie den Luftfilter regelmäßig.

1. Schalten Sie das Gerät aus und trennen Sie es vom Stromnetz.
2. Entfernen Sie den Luftfilter auf der Rückseite und reinigen Sie ihn mit einem Staubsauger.
3. Falls erforderlich, spülen Sie den Luftfilter unter fließendem Wasser ab, um ihn gründlich zu reinigen.

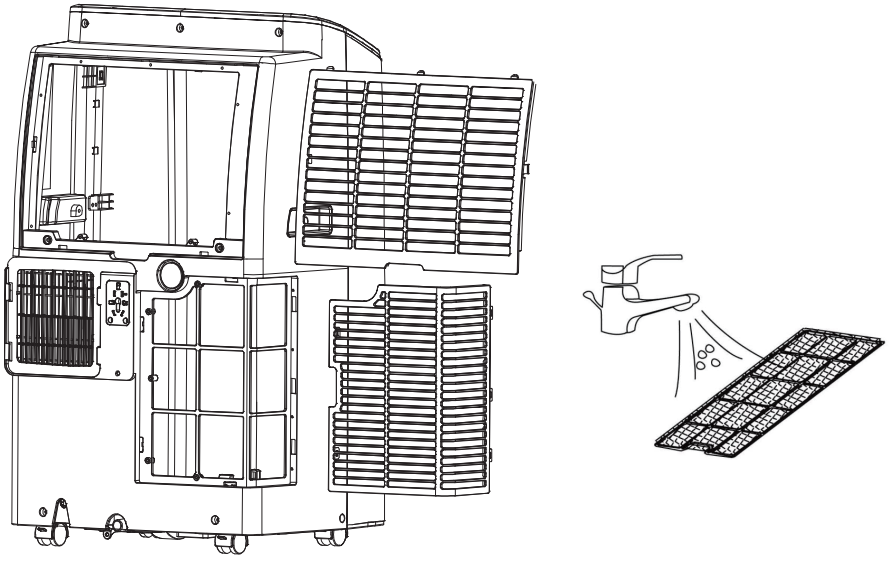

4. Legen Sie den Filter beiseite und lassen Sie ihn an der Luft vollständig trocknen, bevor Sie ihn wieder einbauen. **NIEMALS** das Gerät ohne Luftfilter betreiben, da sonst der Verdampfer verschmutzt werden kann.

Achtung: Achten Sie bei der Reinigung darauf, dass Sie die Oberfläche des Verdampfers nicht berühren. Achtung: Verletzungsgefahr für die Finger.

Lagerung: Wenn Sie das Gerät über einen längeren Zeitraum nicht benutzen, sollten Sie es vollständig trocknen lassen.

- Schalten Sie das Gerät aus und trennen Sie es vom Stromnetz.
- Abluftschlauch und Fenstersatz entfernen. Achten Sie darauf, dass das gesamte Abwasser aus dem Gerät abgelassen wird.
- Der interne Verdampfer muss ebenfalls ausgetrocknet werden, um Schimmelbildung zu vermeiden. Sie können das Gerät tagelang an einem trockenen Ort aufstellen, um es zu trocknen. Eine andere Möglichkeit besteht darin, die Maschine einzuschalten, sie mit einem windarmen Lüftungsmodus zu betreiben und diesen Zustand beizubehalten, bis das Abflussrohr trocken ist.

JP992_ML_A5_v1_20261109.indb 51 2026/11/9 12:00:15

Störungssuche

Falls erforderlich, muss ein qualifizierter Techniker Reparaturen durchführen.

Störung		Vermutliche Ursache	Lösung
Das Gerät funktioniert nicht		Das Gerät ist nicht eingeschaltet	Prüfen, ob der Netzstecker in die Steckdose gesteckt wurde und das Gerät eingeschaltet ist
		Stecker und Kabel sind beschädigt	Ersetzen Sie den Stecker und/oder das Kabel
		Fehler Netzstromversorgung	Prüfen Sie die Netzstromversorgung
Verringerter Luftstrom		Filter ist verschmutzt	Reinigen Sie den Filter
		Luftein-/auslass ist blockiert	Entfernen Sie alle Blockaden
		Zimmertür oder -fenster ist offen	Tür oder Fenster schließen
		Abluftschlauch ist gelöst	Bringen Sie den Abluftschlauch sicher an
		Falscher Betriebsmodus oder falsche Temperatureinstellung	Wählen Sie den geeigneten Betriebsmodus oder die passende Temperatureinstellung
Wasseraustritt		Überlauf beim Bewegen des Geräts	Entleeren Sie den Wassertank vor dem Transport
		Ablaufschlauch ist geknickt oder gebogen	Richten Sie den Schlauch aus, damit er nicht einklemmt
Übermäßiger Lärm		Gerät ist nicht waagerecht positioniert	Auf ebenem und festem Boden aufstellen
		Lose oder vibrierende Teile	Sichern Sie die Teile
Fehlercode	Ft	Wassertank unten ist voll	Siehe Abschnitt „Manuelle Entleerung" zum Entleeren des Wassertanks
	E0	Kommunikationsfehler zwischen der Hauptplatine und der Displayplatine	Überprüfen Sie den Kabelbaum der Displayplatine auf Schäden
	E1	Ausfall des Umgebungstemperatursensors	Überprüfen Sie die Verbindung. Falls erforderlich, reinigen oder ersetzen Sie sie durch eine neue
	E2	Ausfall des Spulentemperatursensors	
	EF	Störung des Lüftermotors	Prüfen Sie den Anschluss des Lüftermotors oder ersetzen Sie den Lüftermotor.

Technische Spezifikationen

Hinweis: Aufgrund unseres kontinuierlichen Verbesserungsprozesses können sich die Produktspezifikationen ohne vorherige Ankündigung ändern.

Modell	Spannung	Nenneingangs-leistung		Nenneingangsstrom		Kühlleistung (Btu/h)		Abmessungen H × B × T mm	Nettogewicht
		Kühlung	Heizung	Kühlung	Heizung	Kühlung	Heizung		
JP992	220-240 V~ 50 Hz	1750 W	1400 W	7,5 A	6 A	16.000	13.000	722 × 423 × 348	27,0 kg

JP992_ML_A5_v1_20261109.indb 52 2026/11/9 12:00:16

Elektroanschlüsse

Dem Gerät liegt ein Stecker gemäß der nachfolgenden Tabelle bei (die richtige Stromstärke muss je nach Gerät ausgewählt werden).

Region	Steckerstandard	Strombelastung(en)
UK	BS 1363	13 A
Europa	CEE 7/7	16 A

Der Stecker muss in eine geeignete Steckdose gesteckt werden.

Dieses Gerät muss geerdet sein.



Bei Fragen wenden Sie sich bitte an einen qualifizierten Elektriker.

Elektroisolierpunkte dürfen nicht blockiert werden. Bei einem Notstopp müssen diese Punkte jederzeit sofort zugänglich sein.

Entsorgung

Gemäß EU-Vorschriften müssen Kühlprodukte von Fachunternehmen entsorgt werden, die alle Gase, Metall- und Kunststoffbauteile entfernen oder recyceln.
Ihre Kommunalverwaltung kann Sie über die Entsorgung Ihres Geräts informieren. Kommunalbehörden sind nicht verpflichtet, gewerbliche Kühlgeräte zu entsorgen. Sie können Sie jedoch über lokale Annahmestellen informieren, die diese Geräte entsorgen.
Oder rufen Sie die POLAR-Helpline an. Wir verfügen über eine Liste nationaler Entsorger in den EU-Staaten.

Konformität

Entsorgen Sie erschöpfte Batterien entsprechend den örtlichen Richtlinien. Innerhalb der EU gibt es spezielle Entsorgungsstellen für Batterien und Akkus.

Das WEEE-Logo an diesem Produkt oder in der Dokumentation weist darauf hin, dass das Produkt nicht mit dem normalen Hausmüll entsorgt werden darf. Um potenziellen Gesundheits- bzw. Umweltschäden vorzubeugen, muss das Produkt durch einen zugelassenen und umweltverträglichen Recyclingprozess entsorgt werden. Ausführliche Informationen zur korrekten Entsorgung dieses Produkts erhalten Sie von Ihrem Produktlieferanten oder der für die Müllentsorgung in Ihrer Region zuständige Behörde.



POLAR-Bauteile wurden strengen Produkttests unterzogen, um die Einhaltung von Normen und Spezifikationen internationaler und nationaler Behörden und unabhängiger Organisationen zu gewährleisten.

POLAR-Produkte dürfen durch folgendes Symbol gekennzeichnet werden:



Alle Rechte vorbehalten. Diese Anleitung darf ohne vorherige schriftliche Genehmigung von POLAR weder ganz noch teilweise in irgendeiner Form oder auf irgendeinem Wege - einschließlich elektronischer, mechanischer Verfahren, durch Fotokopieren, Aufnahme oder andere Verfahren - vervielfältigt oder übertragen werden.
Es werden alle Anstrengungen unternommen um sicherzustellen, dass alle Angaben bei der Drucklegung korrekt sind. POLAR behält sich jedoch das Recht vor, Spezifikationen ohne Vorankündigung zu ändern.

JP992_ML_A5_v1_20261109.indb 53 2026/11/9 12:00:16

Istruzioni per la sicurezza



Attenzione: pericolo di incendio R290

L'apparecchio è riempito con gas infiammabile R290 ed è progettato per essere utilizzato solo con gas R290 (propano) come refrigerante.
A causa dell'alta infiammabilità del refrigerante, è necessario adottare precauzioni speciali.
L'R290 è un refrigerante ecologico, che non danneggia lo strato di ozono (ODP), ha un effetto serra trascurabile (GWP) ed è disponibile in tutto il mondo.
Attenzione: Pericolo di incendio! Il circuito del gas refrigerante è sigillato. Solo tecnici qualificati possono eseguire la manutenzione!


Leggere il manuale prima dell'uso.


Prima dell'installazione, leggere la relativa sezione del manuale.


Se sono necessarie riparazioni, contattare il centro di assistenza autorizzato più vicino e attenersi rigorosamente alle istruzioni del produttore.

Avvertenza:

- L'apparecchio deve essere installato, utilizzato e conservato in un locale con una superficie calpestabile superiore a 11 m^2 

.
- Non utilizzare altri mezzi per accelerare il processo di sbrinamento, se non quelli raccomandati dal produttore.
- L'apparecchio deve essere conservato in un locale privo di fonti di innesco sempre attive (ad esempio, fiamme libere, un apparecchio a gas o un calorifero elettrico in funzione).
- Non forare o bruciare, anche dopo l'uso.
- Prestare attenzione al fatto che i refrigeranti sono inodori.

JP992_ML_A5_v1_20261109.indb 54 2026/11/9 12:00:16

Seguire le istruzioni di sicurezza riportate di seguito durante l'installazione, la manutenzione o la movimentazione di questo prodotto. La mancata osservanza di queste istruzioni può causare lesioni personali, incendi o danni materiali.

- Non rilasciare il refrigerante nell'atmosfera.
- L'R290 (propano) è un refrigerante infiammabile e, in caso di perdita, può accumularsi nelle zone più basse.
- Se si sospetta una perdita di refrigerante, non tentare di eseguire riparazioni senza un'adeguata formazione e qualificazione.
- L'R290 è inodore, quindi le perdite potrebbero non essere rilevate immediatamente.
- Se si sospetta una perdita, spegnere l'apparecchio solo se è sicuro farlo, ventilare l'ambiente, evitare qualsiasi fonte di innesco e rivolgersi a un tecnico dell'assistenza qualificato.
- Non fumare e non usare fiamme libere vicino all'apparecchio.
- I componenti del sistema di refrigerazione sono progettati specificamente per l'uso con il refrigerante R290. Utilizzare solo ricambi approvati.

- L'installazione e le eventuali riparazioni devono essere eseguite da un addetto all'assistenza o da un tecnico qualificato. Non rimuovere i componenti o i pannelli di accesso dell'apparecchio.
- Rispettare le seguenti norme locali e nazionali:
  - Norme sugli infortuni sul lavoro
  - Linee guida BS EN
  - Precauzioni antincendio
  - Norme IEE sui circuiti elettrici
  - Norme sugli edifici

JP992_ML_A5_v1_20261109.indb 55 2026/11/9 12:00:16

- L'apparecchiatura può essere utilizzata da bambini di età pari o superiore a 8 anni e da persone con capacità fisiche, sensoriali o mentali ridotte o con scarsa esperienza e conoscenza purché sotto adeguata supervisione o purché vengano fornite loro istruzioni sull'utilizzo sicuro dell'apparecchiatura e abbiano compreso i pericoli che comporta.
- I bambini non devono giocare con l'apparecchio.
- La pulizia e la manutenzione del prodotto non devono essere svolte da bambini senza supervisione.
- Tenere l'imballaggio fuori dalla portata dei bambini. Smaltire l'imballaggio in conformità alle normative locali.
- Se è danneggiato, il cavo di alimentazione deve essere sostituito da un agente POLAR o da un tecnico qualificato per evitare possibili rischi.
- Per evitare il rischio di incendio, non lasciare mai il cavo di alimentazione sotto tappeti, moquette, ecc.
- L'apparecchio è adatto solo per l'utilizzo in ambienti interni.
- Non lasciare l'apparecchio incustodito durante il funzionamento.
- Non inclinarlo o ribaltarlo.
- **Verificare che nessuna presa d'aria sia ostruita. L'unità non deve essere installata in ambienti con ventilazione inadeguata.**
- **Non danneggiare il circuito di refrigerazione.**
- Non toccare la presa d'aria o le alette in alluminio dell'unità.
- NON inserire oggetti nelle aperture.
- NON poggiare oggetti sull'apparecchio.
- Non salire né sedersi sull'unità.
- Evitare che l'apparecchio entri in contatto con materiali facilmente infiammabili, come tende, tessuti, pareti e simili, e non coprirlo con essi. Lasciare sempre una distanza di sicurezza sufficiente dai materiali infiammabili.
- Proteggere l'apparecchio da calore, luce solare diretta, umidità, gocciolamenti e spruzzi d'acqua.

JP992_ML_A5_v1_20261109.indb 56 2026/11/9 12:00:16

- NON immergere il prodotto in acqua.
- Spegnere e scollegare sempre l'alimentazione dell'apparecchio quando non è in uso e prima della pulizia o della manutenzione.
- NON utilizzarlo se presenta danni.
- POLAR raccomanda che questo apparecchio venga periodicamente sottoposto a verifica (almeno una volta all'anno) da personale qualificato. I test devono comprendere, tra gli altri: Ispezione visiva, test della polarità, test di isolamento, test di continuità e test funzionale.
- POLAR consiglia di collegare questo prodotto a un circuito protetto da un interruttore differenziale adeguato.

Descrizione del prodotto

JP992: Climatizzatore portatile con funzione di riscaldamento - 16.000 BTU

Introduzione

Questo apparecchio è dotato di sistemi autonomi e può essere utilizzato in cucine, locali ad uso abitativo temporaneo, sale computer, garage e in molti altri luoghi in cui l'installazione permanente dell'unità esterna del condizionatore è limitata.

Caratteristiche:

- Alta capacità in un formato compatto, con modalità di raffreddamento, deumidificazione, ventilazione e riscaldamento
- Impostazione e visualizzazione della temperatura
- Controllo elettronico con timer integrato, modalità notte
- Spegnimento automatico quando il serbatoio dell'acqua è pieno
- Riavvio automatico in caso di interruzione della corrente
- Funzione di sbrinamento automatico a basse temperature ambiente

Contenuto della confezione

Estrarre l'apparecchio dalla confezione. Rimuovere accuratamente tutte le pellicole e tutti i rivestimenti protettivi di plastica da tutte le superfici.

Sono inclusi i seguenti componenti:

- Climatizzatore portatile
- Telecomando
- Manuale di istruzioni
- Accessori:
  1. Tubo di scarico
  2. Connettore del tubo di scarico
  3. Adattatore kit per finestre
  4. Tubo di drenaggio
  5. Kit per finestre scorrevoli (codice AP906)
  6. Kit di guarnizioni per finestre a battente (codice AX158)



POLAR garantisce una qualità e un servizio impeccabili e assicura che al momento dell'imballaggio tutti i componenti forniti sono integralmente funzionanti e privi di difetti.

Se si riscontrano danni verificatisi durante il trasporto del prodotto, contattare immediatamente il rivenditore POLAR locale

JP992_ML_A5_v1_20261109.indb 57 2026/11/9 12:00:16

Panoramica dell'apparecchio

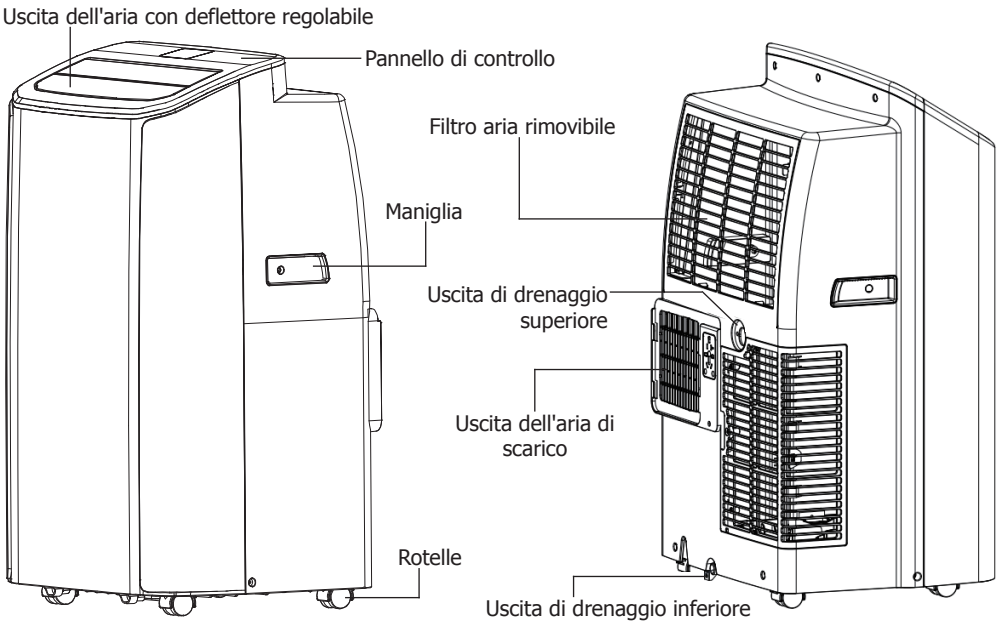

Pannello di controllo

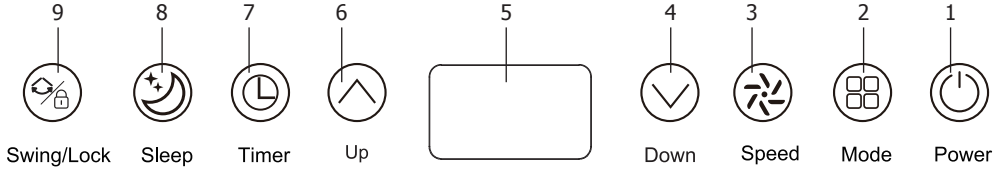

1. Pulsante Power (Alimentazione): Premere per accendere o spegnere l'apparecchio	5. Display: mostra le impostazioni della temperatura e del timer
2. Pulsante Mode (Modalità): premere per selezionare la modalità desiderata tra raffreddamento, deumidificazione, ventilazione e riscaldamento	7. Pulsante Timer: Consente di impostare il timer (1-24 h) per l'avvio e lo spegnimento automatico
3. Pulsante Speed (Velocità): premere per selezionare la velocità della ventola tra alta, media e bassa	8. Pulsante Sleep (Notte): premere per attivare o disattivare la modalità notte
4/6. Pulsanti Up/Down (Su/Giù): Consentono di aumentare o diminuire la temperatura (da 16 °C a 32 °C) o di impostare il timer (1-24 h)	9. Pulsante Swing / Lock (Oscillazione / Blocco): Consente di regolare la direzione del flusso d'aria. Tenere premuto per 3 secondi per attivare o disattivare la funzione blocco bambini

JP992_ML_A5_v1_20261109.indb 58 2026/11/9 12:00:16

Telecomando

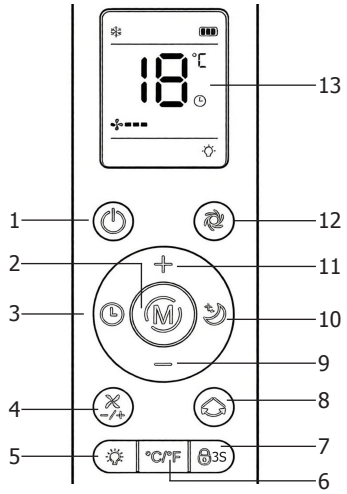

Il telecomando è alimentato da 2 batterie AAA da 1,5 V (non incluse). Prestare attenzione ai segni della polarità quando si inseriscono le batterie.

1.	Premere per accendere o spegnere l'apparecchio
2.	Premere per accedere alla modalità desiderata
3.	Consente di impostare il timer per l'avvio e lo spegnimento automatico
4.	Premere per regolare la velocità della ventola tra alta, media e bassa
5.	Consente di accendere o spegnere gli indicatori a LED (sul pannello di controllo)
6.	Consente di passare da Celsius a Fahrenheit e viceversa
7.	Tenere premuto per 3 secondi per attivare o disattivare la funzione blocco bambini
8.	Consente di regolare la direzione del flusso d'aria
9/11.	Consentono di aumentare o diminuire la temperatura (da 16 °C a 32 °C) o di impostare il timer (1-24 h)
10.	Consente di attivare o disattivare la funzione Notte (disponibile solo in modalità raffreddamento o riscaldamento)
12.	Pulsante Turbo: Consente di impostare direttamente 16 °C e la velocità alta della ventola in modalità raffreddamento
13.	Display

Installazione

Nota: se l'apparecchio è stato immagazzinato o spostato in posizione non verticale, lasciarlo in posizione verticale per circa 24 ore prima di metterlo in funzione. In caso di dubbi, osservare comunque questa precauzione.

Scelta della posizione

Collocare l'unità su una superficie solida e piana, in un'area con almeno 50 cm di spazio libero intorno ad essa per consentire un'adeguata circolazione dell'aria.

Avvertenza:
Installare l'unità in locali con una superficie superiore a 11 m².
Non installare l'unità in un luogo in cui potrebbero verificarsi perdite di gas infiammabile.

Non installare **MAI** l'unità in luoghi in cui potrebbe essere soggetta a:

- Fonti di calore, come radiatori, bocchette di diffusione d'aria calda, fornelli o altri apparecchi che emettono calore
- Luce solare diretta
- Vibrazioni meccaniche o urti
- Polvere eccessiva
- Mancanza di ventilazione, ad es. in armadi o librerie
- Superfici non piane

Collegare il tubo di scarico

Il tubo di scarico del condizionatore deve essere convogliato all'esterno poiché l'aria di scarico proveniente dall'apparecchio contiene calore e umidità residua.

Non sostituire o allungare il tubo di scarico, per evitare una riduzione dell'efficienza o, peggio, l'arresto accidentale dell'unità a causa di una bassa contropressione.

1. Collegare il connettore del tubo a un'estremità del tubo.

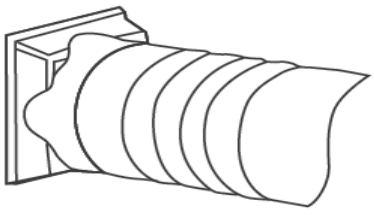

2. Collegare l'adattatore del kit per finestre all'altra estremità del tubo di scarico.

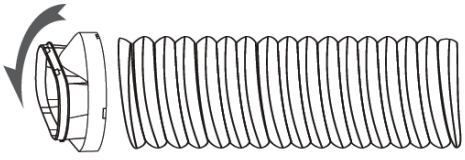

JP992_ML_A5_v1_20261109.indb 59 2026/11/9 12:00:17

Installare il tubo di scarico sulla finestra

Per le finestre scorrevoli:

Kit per finestre da utilizzare:

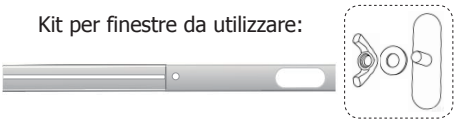

3. Unire gli elementi del kit per finestre con la piastra di giunzione ma senza stringere il dado a farfalla, per il momento.

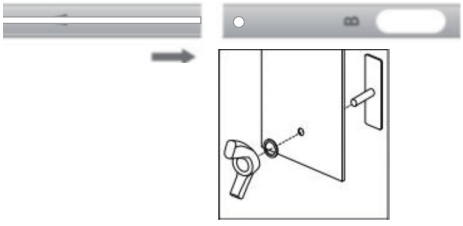

4. Estendere il kit per finestre in base alle esigenze, quindi stringere il dado a farfalla. Collegare il tubo di scarico al kit per finestre.



5. Chiudere la finestra per fissare il kit in posizione. Se necessario, fissare il kit per finestre con del nastro adesivo telato. Per la massima efficienza, si consiglia di sigillare lo spazio tra l'adattatore e i lati della finestra.

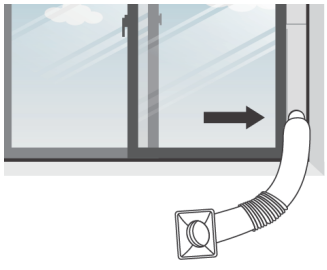

Per le finestre a battente:

Kit per finestre da utilizzare:



3. Applicare il nastro in velcro sui lati senza cerniere del telaio della finestra, come mostrato, e verificare che la finestra si possa chiudere correttamente.

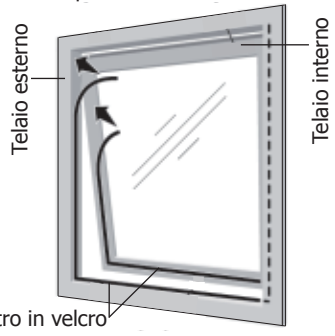

4. Fissare la guarnizione per finestre al nastro in velcro e verificare che tra il telaio e la guarnizione non ci siano fessure da cui possa fuoriuscire l'aria. Aprire la cerniera della guarnizione per inserire il tubo, quindi richiuderla per fissarlo in posizione.

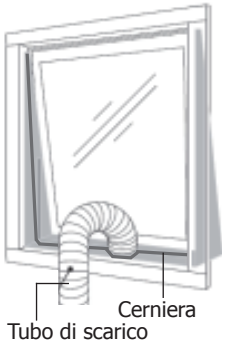

5. Per rimuovere la guarnizione per finestre, estrarre il tubo di scarico, quindi tirare con decisione un'estremità di una sezione sigillata. A questo punto è possibile chiudere la finestra normalmente. Il kit può essere utilizzato con finestre a ribalta o scorrevoli in orizzontale, come mostrato.

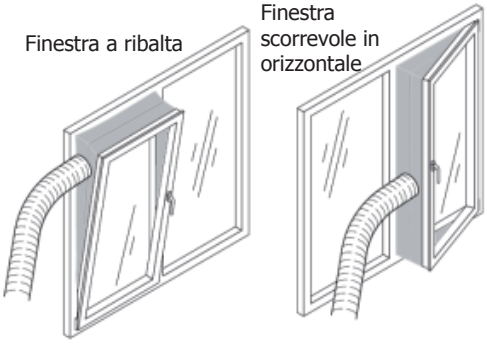

JP992_ML_A5_v1_20261109.indb 60 2026/11/9 12:00:18

6. Fissare il connettore del tubo all'uscita dell'aria di scarico dell'unità.

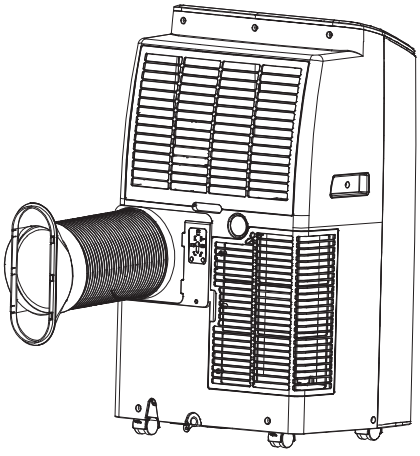

7. Regolare la lunghezza del tubo di scarico evitando piegature nel tubo.

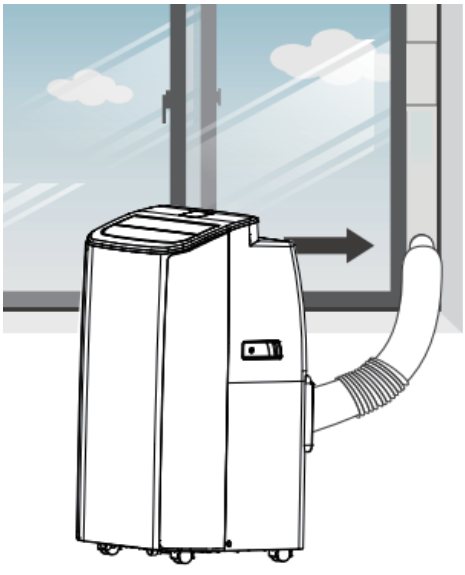

8. Avviare l'unità.

Funzionamento

Suggerimento: se non diversamente specificato, tutti i pulsanti e le spie a cui si fa riferimento in questo capitolo sono quelli del pannello di controllo.

Accensione e spegnimento

1. Collegare l'apparecchio a una presa di corrente. L'apparecchio entrerà in standby.
2. **Accensione:** Premere il pulsante Power (Alimentazione).
3. Premere ripetutamente il pulsante Mode (Modalità) per selezionare la modalità di funzionamento.
4. **Spegnimento:** Dopo l'uso, premere il pulsante Power (Alimentazione) per spegnere l'apparecchio. L'apparecchio tornerà in standby.

Modalità raffreddamento

Selezionare questa modalità per abbassare la temperatura della stanza.

1. Premere il pulsante Mode (Modalità) fino a quando si illumina la spia della modalità RAFFREDDAMENTO .
2. Premere i pulsanti Up/Down (Su/Giù) per impostare la temperatura.
3. Premere più volte il pulsante Speed (Velocità) per selezionare la velocità della ventola.
4. Per regolare in orizzontale la direzione del flusso d'aria, premere il pulsante di oscillazione.

Nota: l'apparecchio si arresta se la temperatura ambiente è inferiore a quella impostata.

Modalità ventilazione

Selezionare questa modalità per ventilare la stanza. In questa modalità, l'aria della stanza viene fatta circolare, ma non viene raffreddata.

1. Premere il pulsante Mode (Modalità) fino a quando si illumina la spia della modalità VENTILAZIONE .
2. Premere più volte il pulsante Speed (Velocità) per selezionare la velocità della ventola.

JP992_ML_A5_v1_20261109.indb 61 2026/11/9 12:00:18

Modalità deumidificazione

Selezionare questa modalità per deumidificare l'ambiente, soprattutto nelle giornate calde e umide.

1. Premere il pulsante Mode (Modalità) fino a quando si illumina la spia della modalità DEUMIDIFICAZIONE .
2. La ventola funzionerà costantemente a bassa velocità. La velocità della ventola e la temperatura non possono essere modificate.

Nota: Prima di utilizzare la funzione di deumidificazione o di riscaldamento, è importante collegare il tubo di drenaggio in dotazione all'uscita di drenaggio superiore, per il funzionamento continuo.

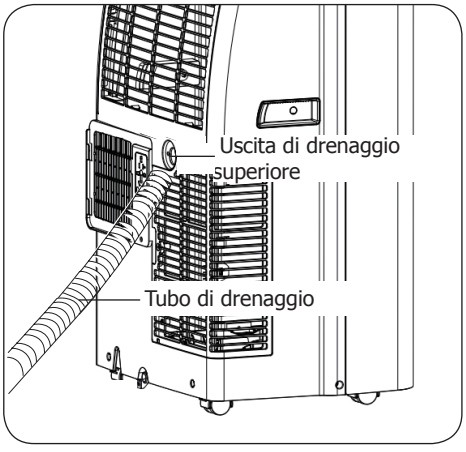

Modalità riscaldamento

Selezionare questa modalità per aumentare la temperatura della stanza.

1. Premere il pulsante Mode (Modalità) fino a quando si illumina la spia della modalità RISCALDAMENTO .
2. Premere i pulsanti Up/Down (Su/Giù) per impostare la temperatura.
3. Premere più volte il pulsante Speed (Velocità) per selezionare la velocità della ventola.

Nota: Prima di utilizzare la funzione di deumidificazione o di riscaldamento, è importante collegare il tubo di drenaggio in dotazione all'uscita di drenaggio superiore, per il funzionamento continuo.

Funzione Notte

La funzione Notte può essere attivata nelle modalità raffreddamento e riscaldamento.

In modalità raffreddamento	In modalità riscaldamento
1. Dopo un'ora la temperatura preimpostata aumenta di 1 °C. 2. Dopo un'altra ora la temperatura preimpostata aumenta ancora di 1 °C.	1. Dopo un'ora la temperatura preimpostata diminuisce di 1 °C. 2. Dopo un'altra ora la temperatura preimpostata diminuisce ancora di 1 °C.
3. In modalità notte, la temperatura rimane costante. Tutte le spie si spengono. La velocità della ventola diminuisce per un funzionamento silenzioso e non può essere modificata. 4. Se la modalità notte rimane attiva per 12 ore, l'unità si spegne automaticamente.	

Funzione Timer

La funzione timer consente di impostare l'ora di spegnimento o avvio automatico dell'apparecchio.

Spegnimento automatico	Avvio automatico
1. Quando l'apparecchio è in funzione, premere il pulsante Timer per attivare il timer. 2. Premere più volte i pulsanti Up/Down (Su/Giù) per impostare il tempo. 3. Allo scadere del tempo impostato, l'apparecchio si spegne automaticamente.	1. In modalità standby, premere il pulsante Timer per attivare la funzione. 2. Premere più volte i pulsanti Up/Down (Su/Giù) per impostare il tempo. 3. Allo scadere del tempo impostato, l'apparecchio si avvia automaticamente.

Nota: È possibile annullare il timer in qualsiasi momento premendo più volte i pulsanti Up/Down (Su/Giù) fino a quando appare l'indicazione "00".

Nota: Anche premendo il pulsante Power (Alimentazione) si esce dall'impostazione del timer.

Protezione da sovraccarico

In caso di interruzione accidentale della corrente, dopo il suo ripristino ci sarà un ritardo di 3 minuti prima del riavvio del compressore.

JP992_ML_A5_v1_20261109.indb 62 2026/11/9 12:00:19

Sbrinamento automatico

Se la temperatura ambiente è bassa, durante il funzionamento è possibile che si formi della brina sull'evaporatore. L'unità inizia automaticamente lo sbrinamento e la spia POWER (ALIMENTAZIONE) lampeggia.

A. In modalità raffreddamento o deumidificazione: Dopo che il compressore è stato in funzione per 20 minuti, il sensore di temperatura della serpentina inizia a controllare la temperatura. Se la temperatura della serpentina è inferiore a -1 °C per più di 3 minuti, il compressore smette di funzionare. La ventola comincia a funzionare ad alta velocità e la spia POWER (ALIMENTAZIONE) lampeggia. Quando la temperatura della serpentina raggiunge i 7 °C, il compressore ricomincia a funzionare in modalità raffreddamento.

B. In modalità riscaldamento o deumidificazione: Dopo che il compressore è stato in funzione per 20 minuti, il sensore di temperatura della serpentina inizia a controllare la temperatura. Quando la temperatura della serpentina è inferiore a 40 °C e la temperatura ambiente in corrispondenza della serpentina è inferiore a 19 °C, se entrambe le condizioni persistono per più di 3 minuti il compressore e la ventola si arrestano. Dopo un minuto, il compressore riprenderà a funzionare con la funzione di sbrinamento automatico. Dopo 5 minuti l'unità esce dal programma di sbrinamento. Durante lo sbrinamento, la spia POWER (ALIMENTAZIONE) continua a lampeggiare.

Drenaggio

Drenaggio manuale

Quando il serbatoio dell'acqua nella parte inferiore è pieno, sul display viene visualizzato il codice di errore "Ft". L'apparecchio emette un segnale acustico per 10 secondi e smette di funzionare.

1. Spegnere l'apparecchio, quindi scollegarlo dalla rete elettrica.
2. Posizionare un contenitore per l'acqua sotto l'uscita di drenaggio inferiore.
3. Togliere il tappo dello scarico per far defluire l'acqua drenata nel contenitore. Quindi, riapplicare il tappo.

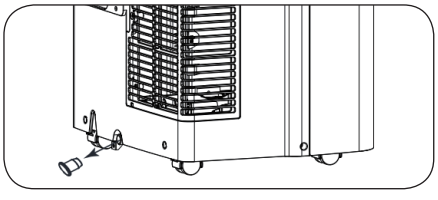

4. A questo punto, l'apparecchio può riprendere il funzionamento.

Drenaggio continuo

Il sistema di evaporazione automatica utilizza l'acqua raccolta per raffreddare le serpentine del condensatore e migliorare le prestazioni, per cui non è necessario svuotare il serbatoio di drenaggio quando l'apparecchio è in modalità raffreddamento, tranne in caso di funzionamento in modalità deumidificazione e in condizioni di umidità intensa.

Per un funzionamento continuo o senza supervisione in modalità deumidificazione, è necessario collegare all'unità il tubo di drenaggio in dotazione.

1. Spegnere l'apparecchio e scollegarlo dalla rete elettrica.
2. Rimuovere il tappo dell'uscita di drenaggio superiore e collegare il tubo di drenaggio in dotazione, verificando che non sia attorcigliato oppure ostruito.
3. Collocare l'altra estremità del tubo di drenaggio su un condotto di drenaggio o su un contenitore adatto a raccogliere l'acqua di scarico.

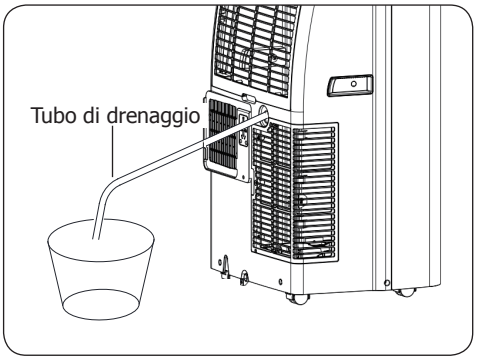

Attenzione:

- Non immergere l'estremità del tubo in acqua, poiché si potrebbe verificare un blocco dovuto alla presenza di bolle d'aria nel tubo.
- Grazie alla pressione negativa della vaschetta di scarico della condensa, è possibile inclinare il tubo di drenaggio verso il pavimento. Si consiglia un'inclinazione superiore a 20 gradi.
- Raddrizzare il tubo per evitare la formazione di ostruzioni al suo interno.

JP992_ML_A5_v1_20261109.indb 63 2026/11/9 12:00:19

Pulizia, cura e manutenzione

- **Spegnere l'apparecchio e scollegarlo dalla presa di corrente prima di pulirlo.**
- Pulire la superficie esterna con un panno umido. Asciugare sempre il dispositivo dopo la pulizia.
- NON lasciare che l'umidità penetri all'interno attraverso le bocchette di ingresso/uscita dell'aria.
- Pulire le bocchette di ingresso/uscita dell'aria con una spazzola piccola e morbida.

Pulizia del filtro dell'aria (ogni mese)

L'accumulo di polvere sul filtro limita il flusso dell'aria, riducendo l'efficienza del sistema. In caso di blocco, l'unità potrebbe danneggiarsi. Pulire regolarmente il filtro dell'aria.

1. Spegnere l'apparecchio, quindi scollegarlo dalla rete elettrica.
2. Rimuovere il filtro dell'aria dal retro e pulirlo con un aspirapolvere.
3. Se necessario, sciacquare il filtro dell'aria sotto acqua corrente per una pulizia accurata.

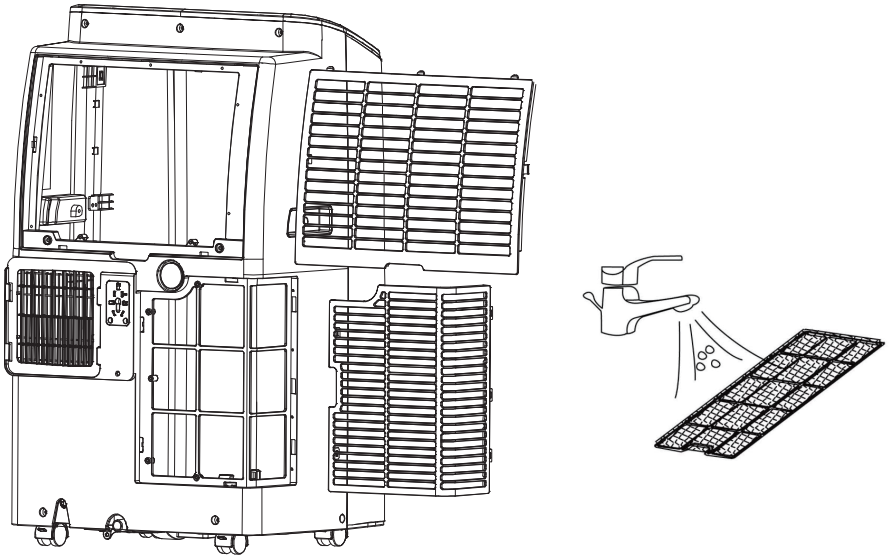

4. Lasciare asciugare completamente il filtro dell'aria prima di reinstallarlo. Non azionare **MAI** l'unità senza il filtro dell'aria installato per evitare una possibile contaminazione dell'evaporatore.

Attenzione: Durante la pulizia, prestare attenzione a non toccare la superficie dell'evaporatore. Attenzione: Pericolo di lesioni alle dita.

Conservazione: Se si prevede di non utilizzare l'unità per lungo tempo, asciugarla completamente.

- Spegnere l'apparecchio e scollegarlo dalla corrente.
- Rimuovere il tubo di scarico e il kit per finestre. Eliminare tutta l'acqua residua dall'unità.
- Anche l'evaporatore interno deve essere asciutto per evitare la formazione di muffa. È possibile collocare l'unità in un ambiente aperto e asciutto per alcuni giorni affinché si asciughi. In alternativa, accendere l'apparecchio e farlo funzionare in modalità ventilazione a livello basso fino a quando il tubo di drenaggio è asciutto.

JP992_ML_A5_v1_20261109.indb 64 2026/11/9 12:00:20

Risoluzione dei problemi

Se necessario, contattare un tecnico qualificato per le eventuali riparazioni.

Problema		Probabile causa	Azione
L'unità non funziona		L'unità non è accesa	Controllare che il dispositivo sia collegato correttamente e che sia acceso
		La spina o il cavo sono danneggiati	Sostituire la spina o il cavo
		Problema con l'alimentazione elettrica	Controllare l'alimentazione elettrica
Flusso d'aria ridotto		Il filtro è sporco	Pulire il filtro
		Le bocchette di ingresso/uscita dell'aria sono ostruite	Rimuovere tutte le ostruzioni
		Porta o finestra aperta	Chiudere la porta o la finestra
		Il tubo di scarico si è staccato	Fissare correttamente il tubo di scarico
		Modalità di funzionamento o impostazione della temperatura non corretta	Selezionare la modalità di funzionamento o la temperatura corretta
Perdita d'acqua		Trabocco durante lo spostamento dell'unità	Svuotare il serbatoio dell'acqua prima del trasporto
		Il tubo di drenaggio è attorcigliato o piegato	Raddrizzare il tubo per evitare possibili ostruzioni
Rumore eccessivo		L'unità non è posizionata in piano	Posizionarla su una superficie piana e solida
		Parti allentate o vibranti	Fissare bene le parti
Codice di errore	Ft	Il serbatoio dell'acqua in basso è pieno	Fare riferimento alla sezione "Drenaggio manuale" per istruzioni su come svuotare il serbatoio dell'acqua
	E0	Errore di comunicazione tra la PCB principale e la PCB del display	Controllare che il cablaggio della PCB del display non sia danneggiato
	E1	Guasto al sensore di temperatura ambiente	Controllare la connessione. Se necessario, pulirlo o sostituirlo con uno nuovo
	E2	Guasto al sensore di temperatura della serpentina	
	EF	Malfunzionamento del motore della ventola	Controllare il collegamento del motore della ventola o sostituire il motore della ventola.

Specifiche tecniche

Nota: A seguito del processo di miglioramento continuo, le specifiche del prodotto sono soggette a modifiche senza preavviso.

Modello	Tensione	Potenza nominale in ingresso		Corrente d'ingresso nominale		Capacità (BTU/h)		Dimensioni A x L x P (mm)	Peso netto
		Raffred-damento	Riscalda-mento	Raffred-damento	Riscalda-mento	Raffred-damento	Riscalda-mento		
JP992	220-240 V~ 50 Hz	1.750 W	1.400 W	7,5 A	6 A	16.000	13.000	722 x 423 x 348	27,0 kg

JP992_ML_A5_v1_20261109.indb 65 2026/11/9 12:00:20

Cablaggio elettrico

L'apparecchio è dotato di una spina conforme alla tabella sottostante (la corrente corretta deve essere selezionata in base all'apparecchio).

Regione	Tipo di spina	Corrente nominale
UK	BS 1363	13 A
Europa	CEE 7/7	16 A

La spina deve essere collegata a una presa di corrente appropriata.



Questo apparecchio deve essere collegato a terra.

In caso di dubbi, consultare un elettricista qualificato.

I punti di interruzione dell'alimentazione elettrica devono rimanere privi di ostacoli. In caso di emergenza devono essere facilmente raggiungibili, qualora sia necessario interrompere l'alimentazione.

Smaltimento

Le norme UE prevedono che lo smaltimento dei prodotti di refrigerazione sia eseguito da aziende specializzate nella rimozione o nel riciclo di tutti i gas e dei componenti in metallo e plastica.
Per informazioni sullo smaltimento di questo apparecchio, rivolgersi all'ente locale incaricato. Gli enti locali non hanno l'obbligo di smaltire gli apparecchi di refrigerazione commerciali ma possono fornire informazioni sulle modalità di smaltimento.
In alternativa, chiamare servizio di assistenza telefonica di POLAR per informazioni sulle aziende che si occupano di smaltimento nell'UE.

Conformità

Smaltire le batterie esaurite nel rispetto delle normative locali; nella Comunità Europea esistono punti di smaltimento designati per le batterie.

Il logo RAEE su questo prodotto o sulla documentazione indica che il prodotto non può essere smaltito come normale rifiuto domestico. Per evitare possibili danni alla salute e/o all'ambiente, il prodotto deve essere smaltito con una procedura approvata e sicura per l'ambiente. Per ulteriori informazioni su come smaltire correttamente questo prodotto, rivolgersi al fornitore del prodotto o all'ente locale responsabile dello smaltimento dei rifiuti.



I componenti POLAR sono sottoposti a un rigoroso collaudo per verificarne la conformità alle condizioni e alle specifiche di legge previste dalle autorità internazionali, indipendenti e locali.

I prodotti POLAR sono autorizzati a esporre il seguente simbolo:



Tutti i diritti riservati. È vietata la riproduzione o la trasmissione in qualsiasi forma, elettronica, meccanica, mediante fotocopia o altro sistema di riproduzione, di qualsiasi parte delle presenti istruzioni senza autorizzazione scritta di POLAR.
Le informazioni contenute sono corrette e accurate al momento della stampa, tuttavia POLAR si riserva il diritto di modificare le specifiche senza preavviso.

JP992_ML_A5_v1_20261109.indb 66 2026/11/9 12:00:20

Consejos de Seguridad



Precaución: riesgo de incendio R290

El aparato está cargado con gas inflamable R290 y está diseñado para utilizar exclusivamente R290 (propano) como refrigerante designado.
Deben tomarse precauciones especiales debido a la alta inflamabilidad del refrigerante.

El R290 es un refrigerante respetuoso con el medio ambiente, que no daña la capa de ozono (ODP), tiene un efecto invernadero insignificante (GWP) y está disponible en todo el mundo.

Precaución: ¡Riesgo de incendio! El circuito del refrigerante está sellado. ¡Únicamente el personal cualificado puede realizar las tareas de servicio!


Lea este manual antes del uso.


Antes de comenzar con las tareas de instalación, lea la sección de instalación del manual.


En caso de necesitar reparaciones, póngase en contacto con el centro de servicio técnico autorizado más cercano y siga estrictamente las instrucciones del fabricante.

Advertencia:

- El aparato debe instalarse, utilizarse y almacenarse en una habitación con una superficie superior a 11 m^2 

.
- No use procesos de aceleración del proceso de descongelación distintos a los recomendados por el fabricante.
- El aparato debe ser almacenado en una sala en la que no haya fuentes de ignición en constante funcionamiento (como por ejemplo llamas, aparatos de gas en marcha o cualquier calentador eléctrico en funcionamiento).
- No perfore ni queme incluso después del uso.
- Tenga presente que los refrigerantes no emiten olores.

JP992_ML_A5_v1_20261109.indb 67 2026/11/9 12:00:20

Siga las instrucciones de seguridad que se indican a continuación al instalar, reparar o manipular este producto. De lo contrario, podrían producirse lesiones, incendios o daños materiales.

- No libere refrigerante a la atmósfera.
- El R290 (propano) es un refrigerante inflamable que puede acumularse en zonas bajas si se produce una fuga.
- Si sospecha que hay una fuga de refrigerante, no intente repararla a menos que cuente con la formación y cualificación adecuadas.
- El R290 es inodoro, por lo que es posible que una fuga no se detecte de inmediato.
- Si sospecha que hay una fuga, apague el aparato si puede hacerlo sin peligro, ventile la zona, evite todas las fuentes de ignición y solicite ayuda a un técnico de servicio cualificado.
- No fume ni utilice llamas abiertas cerca del aparato.
- Los componentes del sistema de refrigeración están diseñados específicamente para utilizarse con refrigerante R290. Utilice únicamente piezas de repuesto aprobadas.

- Un agente de servicio / técnico cualificado debería llevar a cabo la instalación y cualquier reparación si se precisa. No retire ningún componente ni panel de servicio de este producto.
- Consulte las Normas Locales y Nacionales correspondientes a lo siguiente:
  - Legislación de Seguridad e Higiene en el Trabajo
  - Códigos de Práctica BS EN
  - Precauciones contra Incendios
  - Normativos de Cableado de la IEE
  - Normativas de Construcción

JP992_ML_A5_v1_20261109.indb 68 2026/11/9 12:00:20

- Este electrodoméstico puede ser utilizado por niños de 8 años o más y personas con las capacidades físicas, sensoriales o mentales reducidas o falta de experiencia y conocimientos si reciben supervisión o instrucciones sobre el uso seguro del electrodoméstico y entienden los peligros asociados.
- Los niños no deben jugar con el aparato.
- Los niños no deben llevar a cabo tareas de limpieza ni tareas de mantenimiento a cargo del usuario sin supervisión.
- Mantenga el embalaje lejos del alcance de los niños. Elimine el embalaje de acuerdo con las normas de las autoridades locales.
- Si el cable eléctrico está dañado, debe ser reemplazado por un agente de POLAR o un técnico cualificado recomendado para evitar cualquier riesgo.
- Para evitar riesgos de incendio, no permita nunca que el cable pase por debajo de alfombras, moquetas, etc.
- Apta únicamente para su uso en interiores.
- Este aparato debe usarse bajo supervisión.
- No lo incline ni vuelque.
- **Mantenga todas las salidas de ventilación sin obstrucciones. Asegúrese de que la unidad disponga de una ventilación adecuada.**
- **No dañe el circuito refrigerante.**
- No toque la entrada de aire ni las aletas de aluminio de la unidad.
- NO introduzca objetos por las aberturas.
- NO coloque objetos encima del aparato.
- No se suba al aparato ni se siente sobre él.
- El aparato no puede entrar en contacto ni quedar cubierto por materiales fácilmente inflamables, como por ejemplo cortinas, tejidos, paredes, etc. Asegúrese siempre de mantener una distancia de seguridad suficiente con respecto a los materiales inflamables.
- Proteja el aparato contra el calor, la luz directa del sol, la humedad, los goteos y las salpicaduras de agua.

JP992_ML_A5_v1_20261109.indb 69 2026/11/9 12:00:20

- NO sumerja el aparato en agua.
- Apague y desconecte siempre el suministro de alimentación del aparato cuando no esté en uso y antes de limpiarlo o de realizar tareas de mantenimiento en el mismo.
- NO lo use si está dañado.
- POLAR recomienda que este aparato debe ser periódicamente probado (al menos anualmente) por una persona competente. Las pruebas deben incluir, entre otras: Inspección visual, prueba de polaridad, prueba de continuidad del aislamiento y prueba funcional.
- POLAR recomienda conectar este producto a un circuito protegido por un dispositivo de corriente residual (RCD) adecuado.

Descripción del producto

JP992: Aire acondicionado portátil con calefacción - 16000BTU

Introducción

Gracias a sus sistemas autónomos, este aparato puede usarse en cocinas, emplazamientos residenciales temporales, salas de ordenadores, garajes y muchos otros lugares en los que la instalación permanente de una unidad exterior de aire acondicionado esté limitada.

Características:

- Gran capacidad y de tamaño compacto, con modos de refrigeración, deshumidificación, ventilación y calefacción
- Visualización y ajuste de la temperatura
- Control electrónico con temporizador integrado, modo de reposo
- Autodesconexión cuando el depósito de agua se llena
- Reinicio automático en caso de apagones
- Función de descongelación automática a temperaturas ambientales bajas

Contenido del Conjunto

Extraiga el aparato del embalaje. Asegúrese de eliminar todos los plásticos protectores y los revestimientos de todas las superficies.
Se incluye:

- Unidad de aire acondicionado portátil
- Control remoto
- Manual de instrucciones
- Accesorios:
  1. Manguera de escape
  2. Conector para manguera de escape
  3. Adaptador de kit para ventana
  4. Manguera de drenaje
  5. Kit para ventana para ventanas correderas (código AP906)
  6. Kit de sellado para ventanas abatibles (código AX158)



POLAR se enorgullece de su calidad y servicio y asegura que en el momento del desembalaje, el contenido se suministró con plena funcionalidad y sin ningún defecto.

Si detecta algún daño causado durante el transporte, póngase en contacto inmediatamente con su distribuidor POLAR.

JP992_ML_A5_v1_20261109.indb 70 2026/11/9 12:00:20

Familiarizarse con el aparato

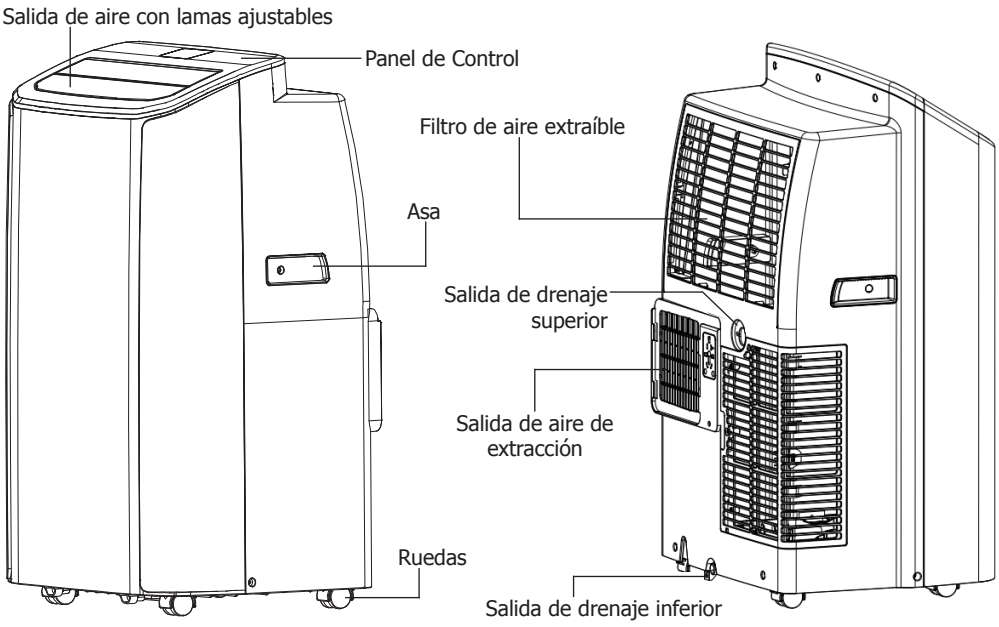

Panel de Control

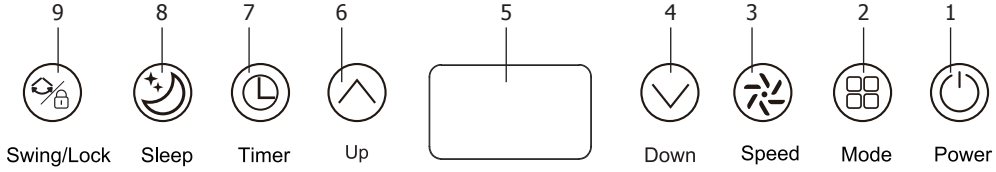

1. Botón Power (Encendido): Pulse para encender o apagar	5. Pantalla: Muestra la temperatura y el ajuste del temporizador
2. Botón Mode (Modo): Pulse para seleccionar el modo deseado entre frío, seco, ventilador o calor	7. Botón Timer (Temporizador): Ajuste el temporizador (1-24 h) para el encendido y apagado automáticos
3. Botón Speed (Velocidad): Pulse para seleccionar la velocidad del ventilador entre alta, media o baja	8. Botón Sleep (Reposo): Pulse para activar o desactivar la función de reposo
4/6. Botones flecha Up/Down (arriba/abajo): Aumente/disminuya la temperatura (16 °C-32 °C) o el ajuste del temporizador (1-24 h)	9. Botón de Swing / Lock (oscilación/bloqueo): Pulse para ajustar la dirección del flujo de aire; Mantenga pulsado durante 3 seg. para activar o desactivar el bloqueo infantil

JP992_ML_A5_v1_20261109.indb 71 2026/11/9 12:00:21

Control remoto

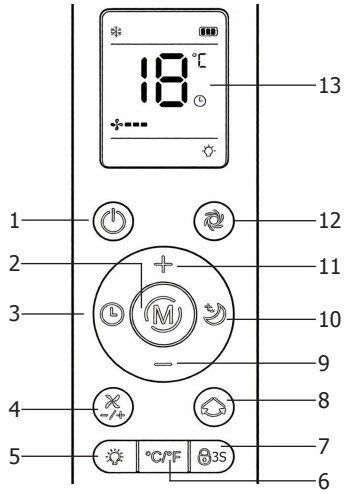

El control remoto usa pilas 2 x 1,5 V AAA (no incluidas). Asegúrese de respetar las marcas de polaridad al introducir las pilas.

1.	Pulse para encender o apagar
2.	Pulse para seleccionar el modo deseado
3.	Ajuste el temporizador para el inicio y la desconexión automáticos
4.	Ajuste la velocidad del ventilador: alta, media o baja
5.	Encienda/apague los indicadores LED (del panel de control)
6.	Pulse para alternar entre grados Celsius y Fahrenheit
7.	Mantenga pulsado durante 3 seg. para activar o desactivar el bloqueo infantil
8.	Pulse para ajustar la dirección del flujo de aire
9/11.	Aumente/disminuya la temperatura (16 °C-32 °C) o el ajuste del temporizador (1-24 h)
10.	Active o desactive la función de reposo (solo disponible en los modos de refrigeración o calefacción)
12.	Botón Turbo: Activa directamente la temperatura de 16 °C y la velocidad alta del ventilador en el modo de refrigeración
13.	Pantalla

Instalación

Nota: Si el aparato no se ha almacenado o transportado en posición vertical, déjelo en posición vertical durante aproximadamente 24horas antes del funcionamiento. Si tiene alguna duda, deje el aparato en posición vertical.

Seleccione la ubicación

Coloque la unidad sobre una superficie firme y nivelada en un lugar en el que disponga de al menos 50 cm de espacio libre a su alrededor para permitir la correcta circulación del aire.

Advertencia:
Instale la unidad en habitaciones de más de 11 m².
No instale la unidad en un lugar en el que puedan producirse fugas inflamables potenciales.

NUNCA instale la unidad en lugares en los que pueda estar sometida a lo siguiente:

- Fuentes de calor del tipo radiadores, registros de calor, estufas u otras unidades que emitan calor
- Luz directa del sol
- Vibraciones o impactos mecánicos
- Polvo excesivo
- Falta de ventilación, como por ejemplo en armarios o estanterías
- Superficies desniveladas

Conecte la manguera de escape

El aparato de aire acondicionado debe tener una descarga en el exterior, puesto que el aire de escape procedente del aparato contiene calor y humedad residuales.

No sustituya ni alargue la manguera de escape para evitar reducir su eficacia o incluso la desconexión accidental de la unidad debido a la contrapresión.

1. Conecte el conector de manguera a uno de los extremos de la manguera de escape.

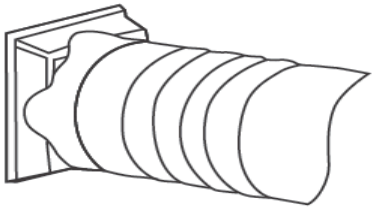

2. Conecte el adaptador del kit para ventana en el otro extremo de la manguera de escape.

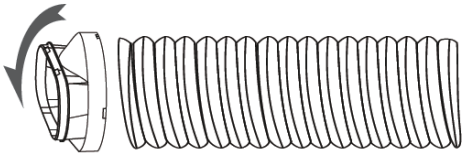

JP992_ML_A5_v1_20261109.indb 72 2026/11/9 12:00:21

Instale la manguera de escape en la ventana

Para ventanas correderas:

Kit para ventana que se debe utilizar:

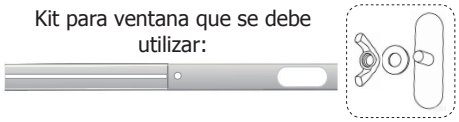

3. Una las piezas del kit para ventana con el conjunto de la placa de unión, pero no apriete todavía la tuerca de mariposa.

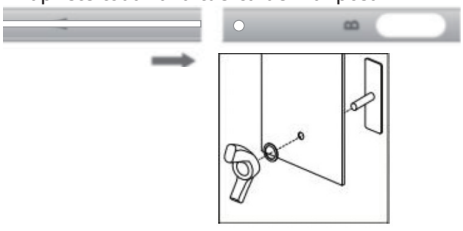

4. Extienda el kit para ventana según sea necesario y, a continuación, apriete la tuerca de mariposa. Conecte la manguera de escape al kit para ventana.



5. Cierre la ventana para asegurar el kit en posición. Si es necesario, asegure el kit para ventana con cinta aislante. Se recomienda sellar el espacio entre el adaptador y los lados de la ventana para lograr la máxima eficacia.

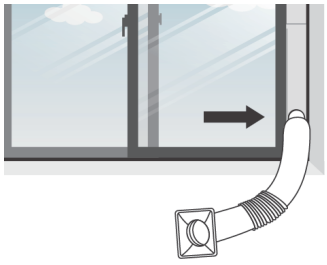

Para ventanas abatibles:

Kit para ventana que se debe utilizar:



3. Pegue la cinta de velcro en los lados del marco de la ventana que no tienen bisagras, como se muestra, y asegúrese de que la ventana pueda cerrarse correctamente.

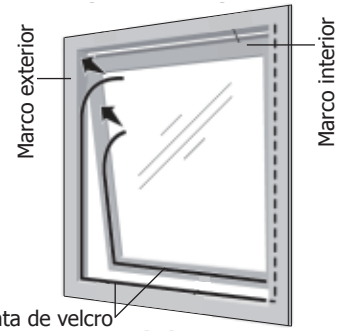

4. Fije el sello de la ventana a la cinta de velcro y asegúrese de que no quede ningún hueco entre el marco y el sello por el que pueda escapar el aire. Abra la cremallera del sello para ventana para colocar la manguera y, a continuación, ciérrela para mantenerla en su sitio.

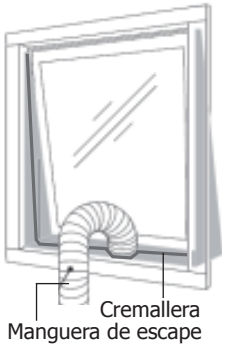

5. Para retirar el sello de la ventana, basta con quitar la manguera de escape y tirar con firmeza de un extremo de una sección sellada. A continuación, puede cerrar la ventana con normalidad. El kit puede utilizarse en ventanas basculantes u horizontales, como se muestra.

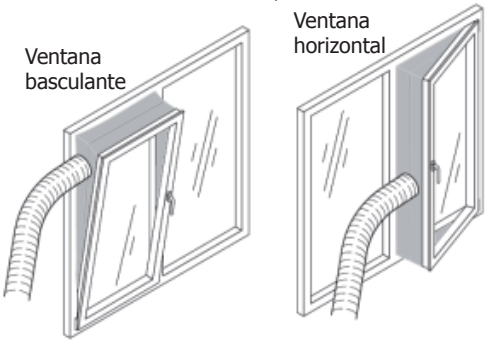

JP992_ML_A5_v1_20261109.indb 73 2026/11/9 12:00:22

6. Instale el conector de la manguera a la salida del aire de escape de la unidad.

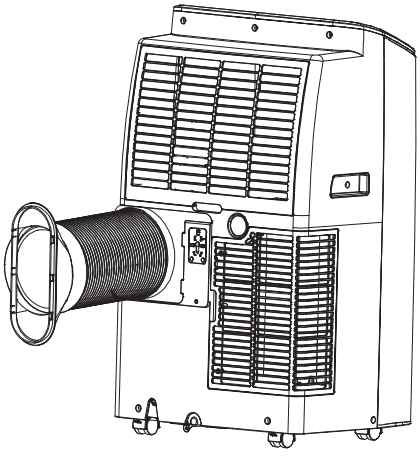

7. Ajuste la longitud de la manguera de escape flexible y evite doblarla.

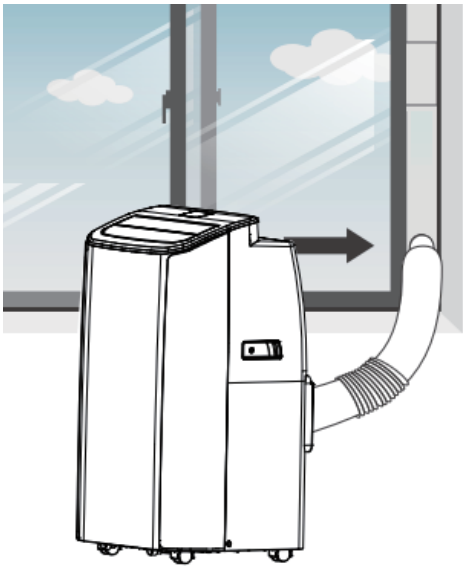

8. Encienda la unidad.

Funcionamiento

Sugerencia: A menos que se indique lo contrario, todos los botones o indicadores mencionados en este capítulo hacen referencia al panel de control.

Encendido/apagado

1. Conecte el aparato al suministro eléctrico. El aparato entrará en el modo de espera.
2. **Encendido:** Pulse el botón Power (Encendido).
3. Pulse repetidamente el botón Mode (Modo) para seleccionar el modo de funcionamiento deseado.
4. **Apagado:** Después de usarlo, pulse el botón Power (Encendido) para apagar el aparato. El aparato volverá al modo de espera.

Modo Frío

Seleccione este modo para reducir la temperatura de su habitación.

1. Pulse el botón Mode (Modo) hasta que se encienda el indicador del modo Frío .
2. Pulse los botones de flecha Up/Down (arriba/abajo) para ajustar la temperatura.
3. Pulse repetidamente el botón Speed (Velocidad) para seleccionar la velocidad deseada del ventilador.
4. Para ajustar horizontalmente la dirección del flujo de aire, pulse el botón de oscilación.

Nota: El aparato se detendrá si la temperatura de la habitación es inferior a la temperatura de ajuste.

Modo Ventilador

Seleccione este modo para ventilar su habitación. En este modo, el aire de la sala circula pero no se enfría.

1. Pulse el botón Mode (Modo) hasta que se ilumine el indicador del modo Ventilador .
2. Pulse repetidamente el botón Speed (Velocidad) para seleccionar la velocidad deseada del ventilador.

JP992_ML_A5_v1_20261109.indb 74 2026/11/9 12:00:23

Modo Seco

Seleccione este modo para deshumidificar su habitación, especialmente durante días húmedos y cálidos.

1. Pulse el botón Mode (Modo) hasta que se ilumine el indicador del modo Seco .
2. El ventilador girará constantemente a baja velocidad. La velocidad del ventilador y la temperatura no pueden ajustarse.

Nota: Antes de utilizar la función de deshumidificación o calefacción, conecte la manguera de drenaje suministrada a la salida de drenaje superior para permitir el funcionamiento continuo.

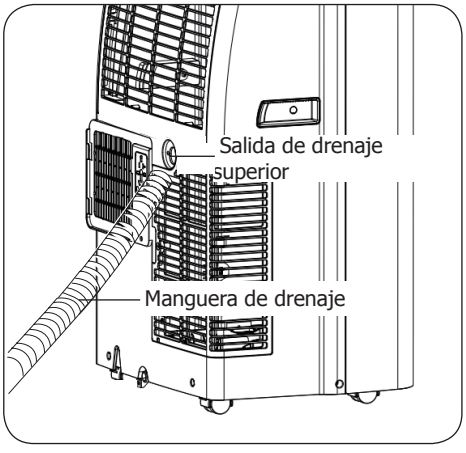

Modo Calor

Seleccione el modo de calor para aumentar la temperatura de su habitación.

1. Pulse el botón Mode (Modo) hasta que se ilumine el indicador del modo Calor .
2. Pulse los botones de flecha Up/Down (arriba/abajo) para ajustar la temperatura.
3. Pulse repetidamente el botón Speed (Velocidad) para seleccionar la velocidad deseada del ventilador.

Nota: Antes de utilizar la función de deshumidificación o calefacción, conecte la manguera de drenaje suministrada a la salida de drenaje superior para permitir el funcionamiento continuo.

Función Reposo

La función de reposo puede activarse en el modo frío y en el modo calor.

En el modo frío	En el modo calor
1. Al cabo de una hora, la temperatura programada aumenta 1 °C. 2. Al cabo de otra hora, la temperatura programada vuelve a aumentar 1 °C.	1. Al cabo de una hora, la temperatura programada disminuye 1 °C. 2. Al cabo de otra hora, la temperatura programada vuelve a disminuir 1 °C.
3. La temperatura se mantiene constante en el modo de reposo. Todos los indicadores se apagan. La velocidad del ventilador podría cambiar a velocidad baja para el funcionamiento silencioso y no podrá seleccionarse. 4. Si se mantiene el modo de reposo durante 12 horas, la unidad se apagará automáticamente.	

Función Temporizador

Con la función de temporizador, podrá ajustar la hora de la desconexión o puesta en marcha automáticas.

Desconexión automática	Puesta en marcha automática
1. Durante el funcionamiento, pulse el botón Timer (Temporizador) para activar la función de temporizador. 2. Pulse repetidamente los botones de flecha Up/Down (arriba/abajo) para ajustar el temporizador. 3. Una vez expire el temporizador, el aparato se apagará automáticamente.	1. Durante el modo de espera, pulse el botón Timer (Temporizador) para activar la función de temporizador. 2. Pulse repetidamente los botones de flecha Up/Down (arriba/abajo) para ajustar el temporizador. 3. Una vez expire el temporizador, el aparato se pondrá en marcha automáticamente.

Nota: Para cancelar el temporizador en cualquier momento, pulse repetidamente los botones de flecha Up/Down (arriba/abajo) hasta que se muestre "00".
Nota: Al pulsar el botón de Power (Encendido), también se sale del ajuste del temporizador.

Protección contra sobrecarga

En caso de pérdida accidental de la energía, una vez que ésta se reanude, habrá un retardo de 3 minutos antes de que se reanude el compresor.

JP992_ML_A5_v1_20261109.indb 75 2026/11/9 12:00:23

Descongelación automática

A temperaturas ambiente bajas, podría acumularse escarcha en el evaporador durante el funcionamiento. La unidad se pondrá en marcha automáticamente para decongelarse mientras el indicador ENCENDIDO continúa parpadeando.

A. En el modo frío o seco: Una vez que el compresor haya estado en marcha durante 20 minutos, el sensor de temperatura de la bobina comenzará a comprobar la temperatura. Si la temperatura de la bobina es inferior a -1 °C durante más de 3 minutos, el compresor dejará de funcionar. A continuación, el ventilador se pondrá en marcha a alta velocidad y el indicador ENCENDIDO parpadeará. Cuando la temperatura de la bobina alcance los 7 °C, el compresor volverá a ponerse en marcha en el modo frío.

B. En el modo calefacción o seco: Una vez que el compresor haya estado en marcha durante 20 minutos, el sensor de temperatura de la bobina comenzará a comprobar la temperatura. Cuando la temperatura de la bobina sea inferior a 40 °C y la temperatura ambiente alrededor de la bobina sea inferior a 19 °C, y ambas condiciones se mantengan durante más de 3 minutos, el compresor y el ventilador dejarán de funcionar. Transcurrido 1 minuto, el compresor volverá a ponerse en marcha para la descongelación automática. Transcurridos 5 minutos, la unidad saldrá del programa de descongelación. Durante la descongelación, el indicador ENCENDIDO parpadeará.

Drenaje

Drenaje manual

Cuando el depósito de agua de la parte inferior esté lleno, la pantalla mostrará el código de error "Ft". El aparato emitirá un zumbido durante 10 segundos y dejará de funcionar.

1. Apague el aparato y, a continuación, desconéctelo del suministro de alimentación.
2. Coloque un contenedor de agua adecuado debajo de la salida de drenaje inferior.
3. Extraiga el tapón de la salida para permitir que el agua drenada fluya al contenedor. A continuación, vuelva a colocar el tapón.

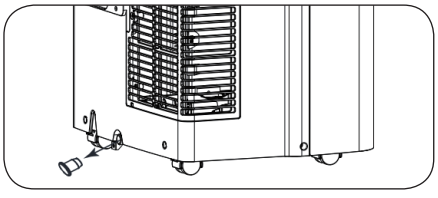

4. El aparato puede volver a ponerse en marcha.

Drenaje continuo

El sistema de autoevaporación usa el agua acumulada para enfriar las bobinas del condensador para mejorar el rendimiento, por lo que no es necesario vaciar el depósito de drenaje en la operación de enfriamiento excepto en la operación de secado y en condiciones de alta humedad.

Para el funcionamiento continuo o no supervisado en el modo seco, la manguera de drenaje suministrada debe conectarse a la unidad.

1. Apague el aparato y desconéctelo del suministro de alimentación.
2. Extraiga el tapón de la salida de drenaje superior y conecte la manguera de drenaje suministrada, asegurándose de que la manguera no esté retorcida ni obstruida.
3. Coloque el otro extremo de la manguera de drenaje sobre un tubo de drenaje o un contenedor apto para la recogida de agua residual.

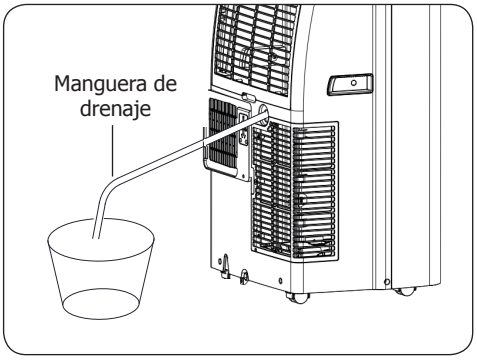

Precaución:

- No sumerja el extremo de la manguera en agua, ya que puede causar "bolsas de aire" en la manguera.
- Debido a la presión negativa de la bandeja de drenaje de condensado, puede inclinar la manguera de drenaje hacia abajo hacia el suelo. Es adecuado que la inclinación exceda los 20 grados.
- Enderezca la manguera para evitar retenciones en su interior.

JP992_ML_A5_v1_20261109.indb 76 2026/11/9 12:00:23

Limpieza, Cuidado y Mantenimiento

- **Apague el aparato y desconéctelo de la alimentación antes de limpiarlo.**
- Limpie la superficie externa con un paño húmedo. Siempre seque el producto después de limpiarlo.
- NO permita que penetre humedad en su interior a través de una entrada/salida de aire.
- Limpie todas las entradas/salidas con un cepillo pequeño y suave.

Limpieza del filtro de aire (mensual)

La acumulación de polvo en el filtro limitará el flujo de aire. Un flujo de aire restringido reducirá la eficacia del sistema. En caso de bloqueo, puede causar daños en la unidad. Limpie el filtro de aire habitualmente.

1. Apague el aparato y, a continuación, desconéctelo del suministro de alimentación.
2. Extraiga el filtro de aire de la parte trasera y limpie con un aspirador.
3. Si es necesario, aclare el filtro bajo agua corriente para limpiarlo exhaustivamente.

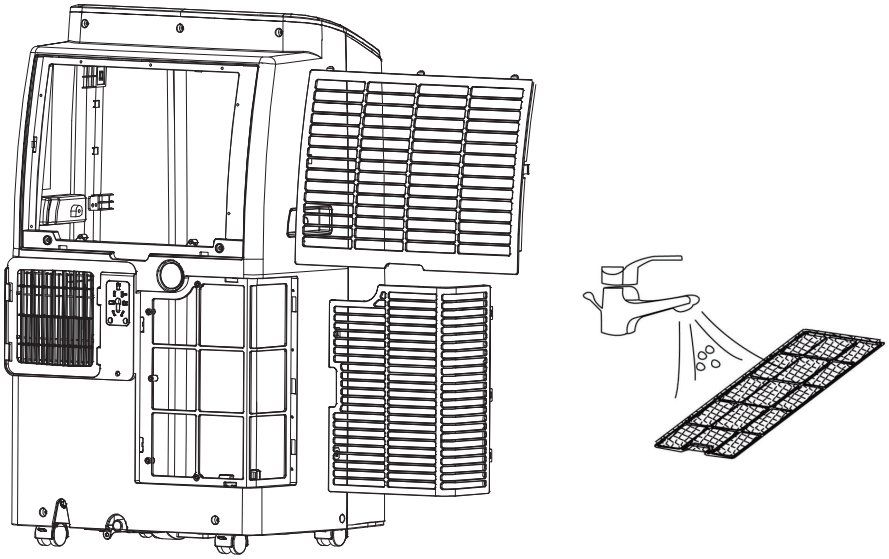

4. Déjelo a un lado y permita que se seque al aire antes de volver a instalarlo. **NUNCA** opere la unidad sin el filtro de aire instalado, el evaporador podría contaminarse.

Precaución: Durante la limpieza, preste atención para evitar tocar la superficie del evaporador. Precaución: Riesgo de sufrir lesiones en los dedos.

Almacenamiento: Si no va a usarse durante un largo período, se recomienda secar la unidad completamente.

- Apague y desconecte de la fuente de alimentación.
- Extraiga la manguera de escape y el kit de limpieza. Y asegúrese de drenar toda el agua residual de la unidad.
- El evaporador interno debe secarse también para evitar la aparición de mildiú. Puede colocar la unidad en una zona abierta y seca durante días para secarla. Otro modo de hacerlo es encender el dispositivo, dejarlo en marcha en el modo de ventilación baja y dejarlo en este estado hasta que el tubo de drenaje se seque.

JP992_ML_A5_v1_20261109.indb 77 2026/11/9 12:00:24

Resolución de problemas

Un técnico calificado debe realizar las reparaciones si es necesario.

Fallo		Causa probable	Acción
La unidad no funciona		El aparato no está conectado	Compruebe que el aparato esté enchufado correctamente y conectado
		El enchufe y el cable están dañados	Sustituya el enchufe o el cable
		Fallo de la fuente de alimentación de red	Compruebe la red eléctrica
Flujo de aire reducido		El filtro está sucio	Limpie el filtro
		La entrada/salida de aire está bloqueada	Retire el bloqueo
		La puerta o ventana de la habitación está abierta	Cierre la puerta o ventana
		La manguera de escape se ha desacoplado	Instale la manguera de escape correctamente
		Modo de funcionamiento o ajuste de temperatura inadecuados	Seleccione el modo de funcionamiento o la temperatura adecuados
Fuga de agua		Sobreflujo al mover la unidad	Vacíe el depósito de agua antes del transporte
		La manguera de drenaje está retorcida o doblada	Enderezca la manguera para evitar retenciones
Ruido excesivo		La unidad no está nivelada	Coloque la unidad sobre una superficie plana y firme
		Piezas sueltas o vibrando	Asegure las piezas
Código de error	Ft	El depósito de agua en la parte inferior está lleno	Consulte la sección "Drenaje manual" para más información sobre cómo vaciar el depósito de agua
	E0	Fallo de comunicación entre la placa de circuito impreso principal y la placa de circuito impreso de la pantalla	Compruebe el mazo de cables de la placa de circuito impreso de la pantalla en busca de daños
	E1	Fallo del sensor de temperatura ambiente	Compruebe la conexión. Si es necesario, límpielo o cámbielo por uno nuevo
	E2	Fallo del sensor de temperatura de la bobina	
	EF	Fallo del motor del ventilador	Compruebe la conexión del motor del ventilador o sustitúyalo por otro.

Especificaciones Técnicas

Nota: Debido a nuestro proceso de mejora continua, las especificaciones del producto están sujetas a cambios sin previo aviso.

Modelo	Tensión	Potencia de entrada nominal		Corriente de entrada nominal		Capacidad (Btu/h)		Dimensiones al. x an. x pr. mm	Peso neto
		Enfriamiento	Calefacción	Enfriamiento	Calefacción	Enfriamiento	Calefacción		
JP992	220-240 V~ 50 Hz	1750 W	1400 W	7,5 A	6 A	16000	13000	722 × 423 × 348	27,0 kg

JP992_ML_A5_v1_20261109.indb 78 2026/11/9 12:00:24

Cableado Eléctrico

El aparato se suministra con un enchufe tal y como se indica en la tabla siguiente (la corriente correcta que debe seleccionarse varía en función del aparato).

Región	Enchufe estándar	Capacidad(es) de corriente
UK	BS 1363	13 A
Europa	CEE 7/7	16 A

El enchufe tiene que conectarse a una toma eléctrica adecuada.



Este aparato debe conectarse a una toma de tierra.

Si tiene alguna duda, consulte a un electricista cualificado.

Los puntos de aislamiento eléctrico deben mantenerse libres de cualquier obstrucción. En caso de precisarse una desconexión de emergencia, deben estar disponibles de forma inmediata.

Desecho

Las normativas de la UE requieren que los productos de refrigeración sean desechados por compañías especializadas que extraigan o reciclen todos los gases, componentes metálicos y de plástico.
Consulte a su autoridad local de recogida de residuos a la hora de desechar su aparato. Las autoridades locales no están obligadas a eliminar los equipos de refrigeración comerciales pero pueden ofrecer consejo sobre cómo desechar los equipos localmente.
Otra opción es llamar a la línea de asistencia de POLAR para pedir información sobre las compañías nacionales de desechos de la UE.

Cumplimiento

Deseche las pilas agotadas de acuerdo con la normativa local, dentro de la CE hay puntos designados para la eliminación de pilas.

El logotipo WEEE en este producto o su documentación indica que no debe eliminarse como un residuo doméstico. Para ayudar a prevenir posibles daños a la salud humana y/ o el medio ambiente, el producto debe eliminarse en un proceso de reciclaje aprobado y medioambientalmente seguro. Para obtener más información sobre cómo eliminar correctamente este producto, póngase en contacto con el proveedor del mismo o la autoridad local responsable de la eliminación de residuos en su zona.



Las piezas POLAR han superado rigurosas pruebas de producto para cumplir las normas y especificaciones reglamentarias establecidas por autoridades internacionales, independientes y federales.

Los productos POLAR han sido autorizados para llevar el símbolo siguiente:



Reservados todos los derechos. Puede estar prohibida la reproducción o transmisión en cualquier forma o por cualquier medio electrónico, mecánico, de fotocopiado, registro o de otro tipo, de cualquier parte de estas instrucciones sin la autorización previa y por escrito de POLAR.
Se ha hecho todo lo posible para garantizar que todos los datos son correctos en el momento de su publicación; sin embargo,POLAR se reserva el derecho a modificar las especificaciones sin que medie notificación previa.

JP992_ML_A5_v1_20261109.indb 79 2026/11/9 12:00:24

DECLARATION OF CONFORMITY

• Conformiteitsverklaring • Déclaration de conformité • Konformitätserklärung • Dichiarazione di conformità • • Declaración de conformidad • Erklæring om samsvar

Equipment Type • Uitrustingstype • Type d'équipement • Gerätetyp • Tipo di apparecchiatura • Tipo de equipo • Utstyrstype	**Model** • Modèle • Modell • Modello • Modelo • Modell
Portable Air Conditioning Unit - 5000BTU Portable Air Conditioning Unit with Heater - 9000BTU Portable Air Conditioning Unit with Heater - 16000BTU	JP990 (-E) JP991 (-E) JP992 (-E)

Application of Territory Legislation & Council Directives(s) Toepassing van Europese Richtlijn(en) • Application de la/des directive(s) du Conseil • Anwendbare EU-Richtlinie(n) • Applicazione delle Direttive • Aplicación de la(s) directiva(s) del consejo • Anvendelse av territoriell lovgivning og rådsdirektiv(er)	**Low Voltage Directive (LVD) - 2014/35/EU** Electrical Equipment (Safety) Regulations 2016 EN 60335-1: 2012 +A11:2014 +A13:2017 +A1:2019+A14:2019 +A2:2019 +A15:2021 +A16:2023 EN 60335-2-40: 2003 +A11 +A12 +A1 +A2 +A13 AFPS GS 2019:01 PAK EN 62233:2008 **Electro-Magnetic Compatibility (EMC) Directive 2014/30/EU - recast of 2004/108/EC** Electromagnetic Compatibility Regulations 2016 (S.I. 2016/1091) EN IEC 55014-1:2021 EN IEC 55014-2:2021 EN IEC 61000-3-2: 2019+A1:2021+A2:2024 EN 61000-3-3: 2013+A1:2019+A2:2021 **Ecodesign requirement for sustainable products Regulation (EU) 2023/2048** Ecodesign air conditioners and comfort fans – EU) 206/2012 EN 14511-2:2022 EN 14511-3:2022 EN 50564: 2011 EN 12102-2: 2022 EN 14825: 2022 **Restriction of Hazardous Substances Directive (RoHS) 2015/863 amending Annex II to Directive 2011/65/EU** Restriction of the Use of Certain Hazardous Substances in Electrical and Electronic Equipment Regulations 2012 (S.I. 2012/3032)

Manufacturer Name • Fabrikant naam • Nom du fabricant • Name des Herstellers • Nome del fabbricante • Nombre del fabricante • Produsentens navn	**Nisbets Limited**

I, the undersigned, hereby declare that the equipment specified above conforms to the above Territory Legislation, Directive(s) and Standard(s).
Ik, de ondergetekende, verklaar hierbij dat de hierboven gespecificeerde uitrusting goedgekeurd is volgens de bovenstaande Richtlijn(en) en Standaard(en).
Je soussigné, confirme la conformité de l'équipement cité dans la présente à la / aux Directive(s) et Norme(s) ci-dessus.
Ich, der/die Unterzeichnende, erkläre hiermit, dass das oben angegebene Gerät der/den oben angeführten Richtlinie(n) und Norm(en) entspricht.
Il sottoscritto dichiara che l'apparecchiatura di sopra specificata è conforme alle Direttive e agli Standard sopra riportati.
El abajo firmante declara por la presente que el equipo arriba especificado está en conformidad con la(s) directiva(s) y estándar(es) arriba mencionadas.
Undertegnede erklærer herved at utstyret som er spesifisert ovenfor, er i samsvar med ovennevnte territoriell lovgivning, direktiv(er) og standard(er).

Date • Data • Date • Datum • Data • Fecha • Dato	**30th Sep 2026**	
Signature • Handtekening • Signature • Unterschrift Firma • Firma • Signatur	Signed by: Ashley Hooper AB6DB7656FFB441...	
Full Name • Volledige naam • Nom et prénom • Vollständiger Name • Nome completo • Nombre completo • Fullt navn	**Ashley Hooper**	
Position • Functie • Fonction • Position • Qualifica • Posición • Posisjon	**Group Head of Product Quality & Compliance**	
Manufacturer Address • Fabrikant Adres • Adresse du fabricant • Adresse des Herstellers • Indirizzo del fabbricante • Dirección del fabricante• Produsentens adresse	**Fourth Way, Avonmouth, Bristol, BS11 8TB United Kingdom**	**Unit 9003, Blarney Business Park, Blarney, Co. Cork Ireland**

CE UK CA

POOR



UK	**0117 3075655**	**service@technical-sales.co.uk**
Eire	**021 4946777**	**Sales@nisbets.ie**
NL	**040 2628080**	**service@nisbets.nl**
FR	**01 60342880**	**sav@nisbets.fr**
BE-NL	**0800 29129**	**service@nisbets.be**
BE-FR	**0800 29229**	**service@nisbets.be**
DE	**0800 1860806**	**service@nisbets.de**
ES	**901 100133**	
AU	**1300 225 960**	
NZ	**0800 222 700**	

POA

POLAR

POLAR

Please click on the URL below or scan the QR code for more information on the product:

JP992:

https://catering-brands-directory.com/product-passport/JP992/

POLAR

http://www.polar-refrigerator.com/

JP992_ML_A5_v1_2026/11/09