Mobile Hot Cupboard with Wet & Dry Heat Bain Marie

Instruction manual



JK950



JK951



JK952



JK953

Caution: Read the instructions before using the appliance.

EN **Mobile Hot Cupboard with Wet & Dry Heat Bain Marie** 2
Instruction manual

NL **Mobiele warmhoudkast met natte en droge bain-marie** 8
Gebruikershandleiding

FR **Armoire chauffante mobile avec bain-marie à chaleur humide et sèche** 14
Mode d'emploi

DE **Mobiler Warmhalteschrank mit Nass- und Trockenhitze-Bain-Marie** 20
Bedienungsanleitung

IT **Scaldavivande mobile con bagnomaria a umido e a secco** 26
Manuale di istruzioni

ES **Armario térmico móvil con baño María húmedo y seco** 32
Manual de instrucciones

Model • Modèle • Modell • Modello • Modelo:
JK950/JK951/JK952/JK953

Safety Instructions

- Position on a flat, stable surface.
- A service agent/qualified technician should carry out installation and any repairs if required. Do not remove any components on this product.
- Consult Local and National Standards to comply with the following:
  - Health and Safety at Work Legislation
  - BS EN Codes of Practice
  - Fire Precautions
  - IEE Wiring Regulations
  - Building Regulations
- Not suitable for outdoor use.
- DO NOT immerse the appliance in water.
- DO NOT clean with a water jet or steam cleaner.
- **Caution, Hot Surfaces!** DO NOT touch hot surface and inner parts when in use. Always wear protective gloves when placing/removing GN pans or plates.



- DO NOT move the appliance when containing hot liquid.
- Avoid overfilling. Always keep the water level below the 'MAX' mark when using the wet heat function (for JK950/JK951/JK952 only).
- **Warning:** Opening the drain tap will lead to the outflow of the hot contents of the Bain Marie (for JK950/JK951/JK952 only).
- Do not use to heat sealed containers with food. Pressure may build up and cause the container to burst, possibly resulting in personal injury or property damage.
- DO NOT store items on the top of the gantry.
- DO NOT obstruct or cover the appliance in any way when in use.
- DO NOT use an extension cable to power the appliance.
- Always switch off and disconnect the power supply to the appliance when not in use.
- Keep all packaging away from children. Dispose of the packaging in accordance to the regulations of local authorities.

JK950-JK951-JK952-JK953_ML_A5_v1_2026022.indb 2 2026/6/22 09:39

- If the power cord is damaged, it must be replaced by a BUFFALO agent or a recommended qualified technician in order to avoid a hazard.
- This appliance is not intended for use by persons (including children) with reduced physical, sensory or mental capabilities, or lack of experience or knowledge, unless they have been given supervision or instruction concerning the use of the appliance by a person responsible for their safety.
- Children should be supervised to ensure that they do not play with the appliance.
- BUFFALO recommends that this appliance should be periodically tested (at least annually) by a Competent Person. Testing should include, but not be limited to: Visual Inspection, Polarity Test, Earth Continuity, Insulation Continuity and Functional Testing.
- BUFFALO recommend that this product is connected to a circuit protected by an appropriate RCD (Residual Current Device).

Product Description

- JK950: Mobile Hot Cupboard with Wet & Dry Heat Bain Marie - 4 x GN 1/1
- JK951: Mobile Hot Cupboard with Wet & Dry Heat Bain Marie - 3 x GN 1/1
- JK952: Mobile Hot Cupboard with Wet & Dry Heat Bain Marie -2 x GN 1/1
- JK953: Mobile Hot Cupboard

Introduction

Please take a few moments to carefully read through this manual. Correct maintenance and operation of this machine will provide the best possible performance from your BUFFALO product.

This appliance is intended to be used for commercial applications, for example in kitchens of restaurants, canteens, hospitals and in commercial enterprises such as bakeries, butcheries, etc., but not for continuous mass production of food.

The appliance is also intended to be used in an area open to the public.

Pack Contents

The following is included:

- Main unit with foldable tray slide
- Instruction Manual
- Cupboard shelves:
  JK950/JK951 x 4, JK952/JK953 x 2
- Detachable power cord with plug:
  JK950/JK951 x 2, JK952/JK953 x 1
- Gantry assembly (for JK950/JK951 only)
-  M4x12 JK950 x 14, JK951 x 10  M6x12 JK950 x 16, JK951 x 16 

BUFFALO prides itself on quality and service, ensuring that at the time of unpacking the contents are supplied fully functional and free of damage. Should you find any damage as a result of transit, please contact your BUFFALO dealer immediately.

JK950-JK951-JK952-JK953_ML_A5_v1_2026022.indb 3 2026/6/22 09:39

Assembly (for JK950/JK951 only)

Remove all packaging and dispose of it safely.

1. Let the electric wires from the top cover go through the support columns.

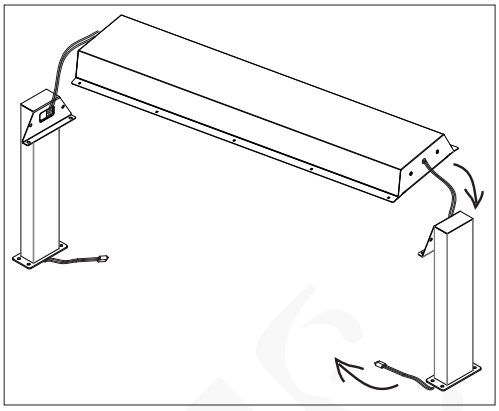

2. Fix the support columns to the top cover with screws (M6x12).

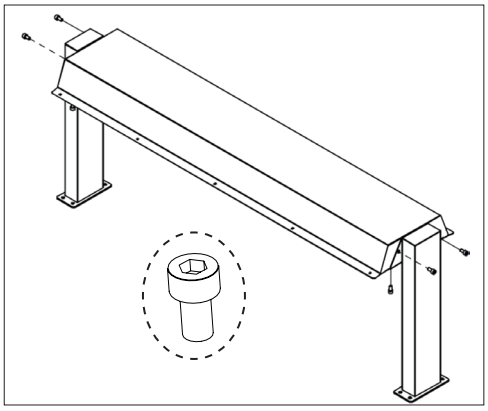

3. Fix the light boards to the top cover with screws (M4x12) and nuts (M4).

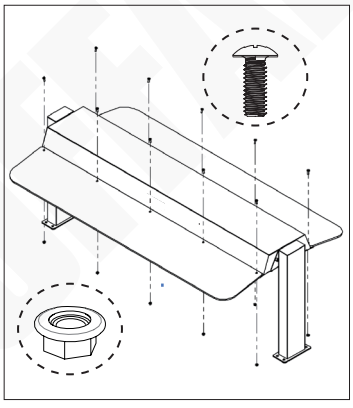

4. Connect the electric wires from the support column with wires from the main unit, then fix the support columns to the main unit with screws (M6x12). The appliance is now assembled and ready for use.

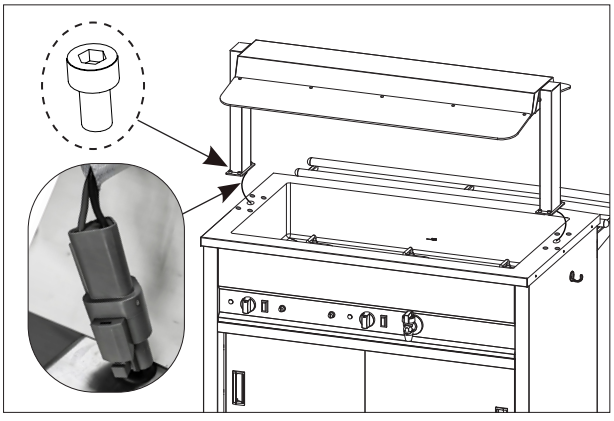

Before use

- Wipe all surfaces with a clean, damp cloth.
- Lock the appliance in place using the brakes on the castors, maintaining at least 200mm clearance on all sides for ample ventilation.

Caution: Do not place the appliance on a functional surface or an adjacent surface.

JK950-JK951-JK952-JK953_ML_A5_v1_2026022.indb 4 2026/6/22 09:39

Knowing the parts (Model shown: JK951)

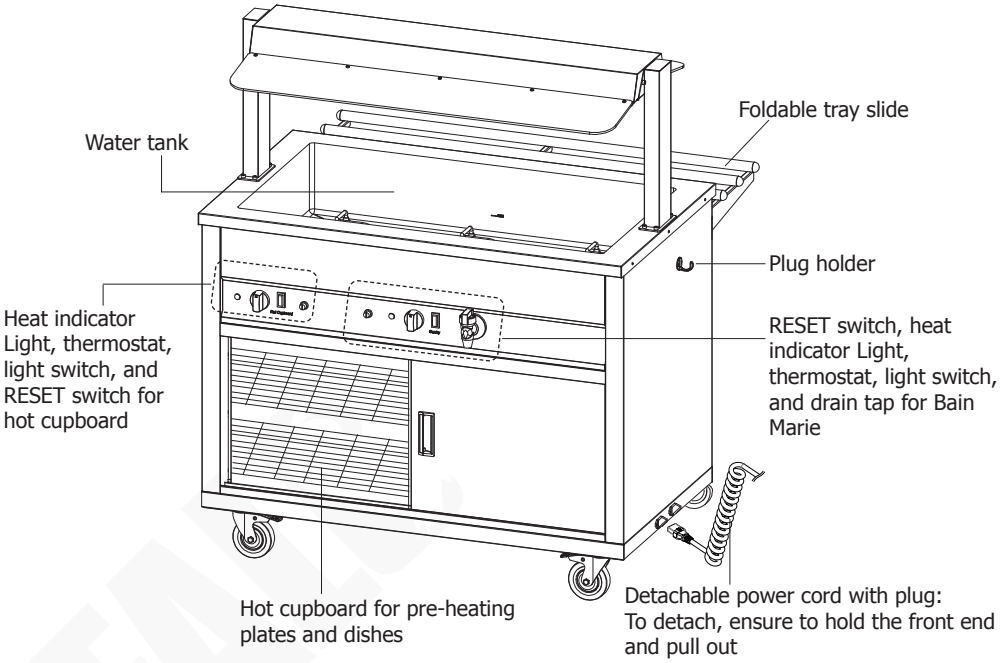

Operation

JK950/JK951/JK952	JK953
1. Connect the power cord(s) to the power port(s) then plug in the appliance.	
2. Turn on the Bain Marie and cupboard, using the thermostat (temperature setting 30ºC-85ºC) and light switch.	2. Turn on the cupboard, using the thermostat (temperature setting 30ºC-85ºC) and light switch.
3. The HEAT indicator lights turn on and the appliance starts to heat up. 4. When the set temperature is reached, the HEAT indicator light turns off. (**Note:** During use, the heating indicator will cycle on/off, indicating the set temperature is being maintained.)	
5. Lower the GN pans (1/1 GN pans of 15cm high, not supplied) with food into the water tank, and plates/dishes (not supplied) on the cupboard shelves.	5. Lower the plates/dishes (not supplied) on the cupboard shelves.
6. **After use:** Turn off all thermostats ('OFF' position) and light switches. Then disconnect from the power supply.	

Note: The appliance is only designed to keep food/plates warm. DO NOT use it to reheat or cook food.
For commercial use only.

JK950-JK951-JK952-JK953_ML_A5_v1_2026022.indb 5 2026/6/22 09:39

Overheating protection - Reset switch

This appliance is featured with an overheat protection. Should the temperature exceed safe levels the appliance will automatically cut off power.

The thermal Cut-out switch is located on the front. To reset the appliance after a sufficient cool-down period:

1. Unscrew the reset switch cover.
2. Press the small RESET switch down until it clicks, using a blunt pointed instrument.
3. The appliance is now reset and can be used as normal.

Using the wet heat function (for JK950/JK951/JK952 only)

1. Connect the power cord(s) to the power port(s) then plug in the appliance.
2. Fill the tank with water up to the 'MAX' mark on the inside wall.

Note: BUFFALO recommend that fresh water should be used each time.

3. Turn on the Bain Marie, using the thermostat (temperature setting 30ºC-85ºC) and light switch.
4. The HEAT indicator lights turn on and the appliance starts to heat up.
5. When the set temperature is reached, the HEAT indicator light turns off.
6. Lower the GN pans (1/1 GN pans of 15cm high, not supplied) with food into the water tank.
7. **After use:** Turn off all thermostats ('OFF' position) and light switches. Then disconnect from the power supply.
8. **Draining the water:** Allow the water to cool first, then open the tap to let the water flow into a suitable container.

Cleaning, Care & Maintenance

- Always disconnect from the power supply and allow the appliance to cool before cleaning or servicing.



Warning: Dual supply (for JK950/JK951 only)

This equipment is fed from multiple sources. Isolate both supplies before carrying out work.

- Clean the appliance after each use.
- For the inner/outer surfaces, water tank and heating elements inside, wipe with a damp cloth to remove any spillage or residues. Never rinse with water directly.
- For the gantry/cupboard lamps, wipe gently with a dry cloth. Never wash with water or let moisture enter the lamp base.
- Some cleaning agents may cause damage when used for a prolonged period on stainless steel. Use a suitable stainless steel cleaner.
- Wash all removable parts in warm, soapy water.
- Dry thoroughly after cleaning.

Troubleshooting

A qualified technician must carry out repairs if required.

Fault	Probable Cause	Solution
The unit is not working	The unit is not switched on	Check the unit is plugged in correctly and switched on
	Plug or lead is damaged	Replace plug or lead
	Fuse in the plug has blown	Replace the fuse
	Mains power supply fault	Check mains power supply
	Light bulbs expired	Replace bulbs after unit has cooled down and disconnected from power supply
	Overheating protection is activated	Wait until the unit cools down. Unplug and check your machine is safe with no obvious damage and then press the RESET switch

JK950-JK951-JK952-JK953_ML_A5_v1_2026022.indb 6 2026/6/22 09:39

Technical Specifications

Note: Due to our continuous improvement process, the product specifications are subject to change without notice.

Model	Voltage	Power	Current	Light type		Dimensions h x w x d mm	Net Weight
JK950	220-240V~ 50/60Hz	3250W	8.7A + 5.4A	Gantry: R7S lamp 100W	Cupboard: G9 bulb 25W	1310 x 1466 x 996	92.5kg
JK951		2650W	7.8A + 3.7A			1310 x 1137 x 996	74.5kg
JK952		1825W	7.9A			900 x 846 x 996	50.0kg
JK953		825W	3.6A			900 x 846 x 964	46.0kg

Electrical Wiring

JK950/JK951	JK952/JK953
The appliance is supplied with 2 plugs as per the below table (the correct current to be selected depending on the appliance)	The appliance is supplied with 1 plug as per the below table (the correct current to be selected depending on the appliance)

Region	Plug standard	Current rating(s)
UK	BS 1363	13A
Europe	CEE 7/7	16A

The plug is to be connected to a suitable mains socket.

This appliance must be earthed.

If in doubt consult a qualified electrician.



Electrical isolation points must be kept clear of any obstructions. In the event of any emergency disconnection being required they must be readily accessible.

Compliance

The WEEE logo on this product or its documentation indicates that the product must not be disposed of as household waste. To help prevent possible harm to human health and/or the environment, the product must be disposed of in an approved and environmentally safe recycling process. For further information on how to dispose of this product correctly, contact the product supplier, or the local authority responsible for waste disposal in your area.



BUFFALO parts have undergone strict product testing in order to comply with regulatory standards and specifications set by international, independent, and federal authorities.

BUFFALO products have been approved to carry the following symbol:

All rights reserved. No part of these instructions may be produced or transmitted in any form or by any means, electronic, mechanical, photocopying, recording or otherwise, without the prior written permission of BUFFALO.
Every effort is made to ensure all details are correct at the time of going to press, however, BUFFALO reserve the right to change specifications without notice.

Veiligheidsinstructies

- Plaats het product op een vlakke en stabiele ondergrond.
- De installatie en eventuele reparaties dienen door een servicetechnicus/vaktechnicus te worden uitgevoerd. Verwijder geen enkel onderdeel op dit product.
- Raadpleeg de lokale en nationale normen om te voldoen aan het volgende:
  - Wetgeving van gezondheid en veiligheid op de werkplaats
  - BS EN-gedragscodes
  - Voorzorgsmaatregelen tegen brand
  - IEE-bedradingsvoorschriften
  - Bouwverordeningen
- Niet geschikt voor gebruik buitenshuis.
- Dompel het apparaat NIET onder in water.
- NIET schoonmaken met een waterstraal of stoomreiniger.
- **Opgelet, warme oppervlakken!** Raak tijdens gebruik het warme oppervlak en de interne onderdelen NIET aan. Draag altijd beschermende handschoenen bij het plaatsen/verwijderen van GN-pannen of GN-schalen.



- Verplaats het apparaat NIET wanneer het hete vloeistof bevat.
- Niet overmatig vullen. Houd het waterpeil altijd onder de 'MAX'-markering wanneer u de natte verwarmingsfunctie gebruikt (alleen voor JK950/ JK951/JK952).
- **Waarschuwing:** Het openen van de aftapkraan leidt tot het wegstromen van de hete inhoud van de bain-marie (alleen voor JK950/ JK951/JK952).
- Niet gebruiken om verzegelde containers met voedsel te verwarmen. Er kan druk worden opgebouwd waardoor de container gaat barsten, wat kan leiden tot persoonlijk letsel of schade aan het apparaat.
- Sla GEEN items op bovenop de opbouw.
- Zorg dat u het apparaat NIET hindert of afdekt tijdens het gebruik.
- Gebruik GEEN verlengsnoer voor de stroomvoorziening van het apparaat.
- Schakel het apparaat altijd uit en trek de stekker uit het stopcontact wanneer niet in gebruik.
- Laat verpakkingsmateriaal niet binnen handbereik

JK950-JK951-JK952-JK953_ML_A5_v1_2026022.indb 8 2026/6/22 09:39

van kinderen. Dank verpakkingsmateriaal af in overeenstemming met de regelgeving van de plaatselijke autoriteiten.
- Indien de stroomkabel beschadigd is geraakt, dient men deze door een BUFFALO-technicus of een aanbevolen vaktechnicus te laten vervangen om gevaarlijke situaties te vermijden.
- Dit apparaat is niet bedoeld voor gebruik door personen met lichamelijke, zintuiglijke of mentale beperkingen (inclusief kinderen) of met gebrek aan ervaring of kennis tenzij zij hierin worden begeleid of zijn opgeleid in het gebruik van het apparaat door een persoon, die verantwoordelijk is voor hun veiligheid.
- Houd kinderen onder toezicht zodat zij het apparaat niet als speelgoed gebruiken.
- BUFFALO beveelt aan dat dit apparaat periodiek (minimaal jaarlijks) door een bevoegd persoon wordt getest. Testen moeten omvatten, maar zijn niet beperkt tot: Visuele inspectie, polariteittest, continuïteit van aarding, continuïteit van isolatie en functionele test.
- BUFFALO adviseert om dit product aan te sluiten op een circuit dat beveiligd is met een geschikte aardlekschakelaar (RCD).

Productomschrijving

- JK950: Mobiele warmhoudkast met natte en droge bain-marie - 4 x GN 1/1
- JK951: Mobiele warmhoudkast met natte en droge bain-marie - 3 x GN 1/1
- JK952: Mobiele warmhoudkast met natte en droge bain-marie - 2 x GN 1/1
- JK953: Mobiele warmhoudkast

Inleiding

Neem de tijd en lees deze handleiding aandachtig door. Een correct gebruik en onderhoud van deze machine waarborgt de beste prestaties voor uw BUFFALO-product.

Het apparaat is bedoeld om te worden gebruikt voor commerciële toepassingen, bijvoorbeeld in keukens van restaurants, kantines, ziekenhuizen en in commerciële ondernemingen zoals bakkerijen, slagerijen, enz., maar niet voor continue massaproductie van voedsel.

Het apparaat is ook bedoeld om te worden gebruikt in een ruimte die voor het publiek toegankelijk is.

Verpakkingsinhoud

Het volgende is inbegrepen:
- Hoofdeenheid met inklapbare dienbladgeleider
- Gebruikershandleiding
- Kastplanken:
  JK950/JK951 x 4, JK952/JK953 x 2
- Afneembaar netsnoer met stekker:
  JK950/JK951 x 2, JK952/JK953 x 1
- Opbouw assemblage (alleen voor JK950/JK951)
-  M4x12  M6x12 
  JK950 x 14, JK951 x 10 JK950 x 16, JK951 x 16

BUFFALO is trots op kwaliteit en service en zorgt ervoor dat op het moment van uitpakken de inhoud volledig functioneel en vrij van schade wordt geleverd. Mocht uw product tijdens transport zijn beschadigd, neem dan onmiddellijk contact op met uw BUFFALO-dealer.

JK950-JK951-JK952-JK953_ML_A5_v1_2026022.indb 9 2026/6/22 09:39

Montage (alleen voor JK950/JK951)

Verwijder al het verpakkingsmateriaal en gooi het veilig weg.

1. Leid de elektrische draden vanaf de bovenklep door de steunkolommen.

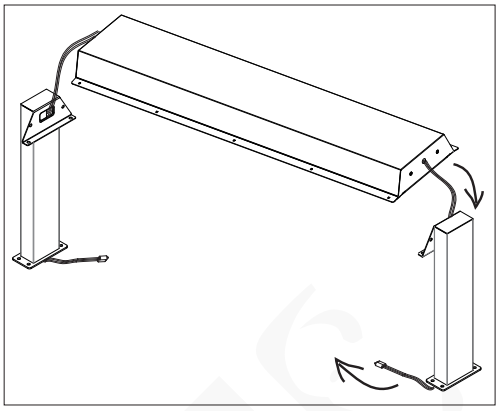

2. Bevestig de steunkolommen aan de bovenkap met schroeven (M6x12).

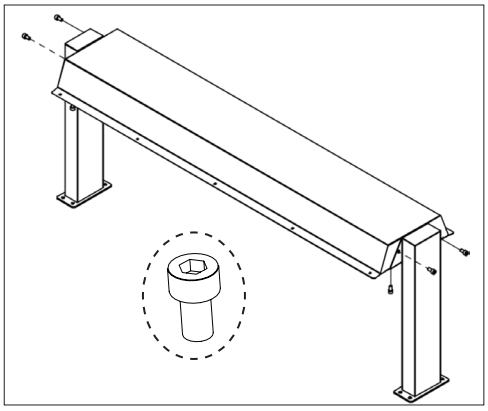

3. Bevestig de lichtborden met schroeven (M4x12) en moeren (M4) aan de bovenkap.

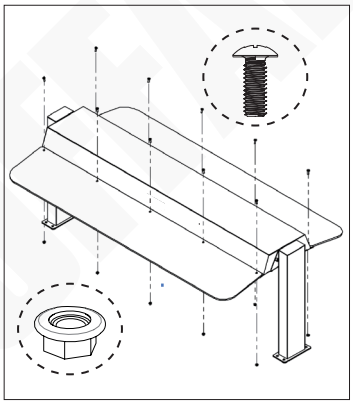

4. Sluit de elektrische draden van de steunkolom aan op de draden van de hoofdeenheid en bevestig vervolgens de steunkolommen op de hoofdeenheid met schroeven (M6x12). Het apparaat is nu in elkaar gezet en klaar voor gebruik.

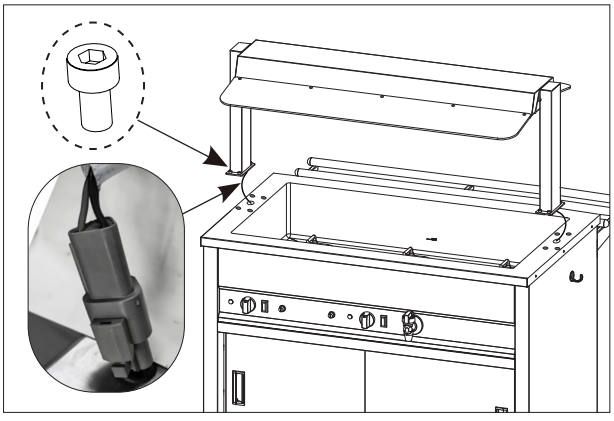

Voor gebruik

- Veeg alle oppervlakken af met een schone, vochtige doek.
- Vergrendel het apparaat op zijn plaats met behulp van de remmen op de zwenkwielen en houd aan alle zijden minstens 200 mm ruimte vrij voor voldoende ventilatie.

Opgelet: Plaats het apparaat niet op een functioneel of aangrenzend oppervlak.

JK950-JK951-JK952-JK953_ML_A5_v1_2026022.indb 10 2026/6/22 09:39

De onderdelen (Getoond model: JK951)

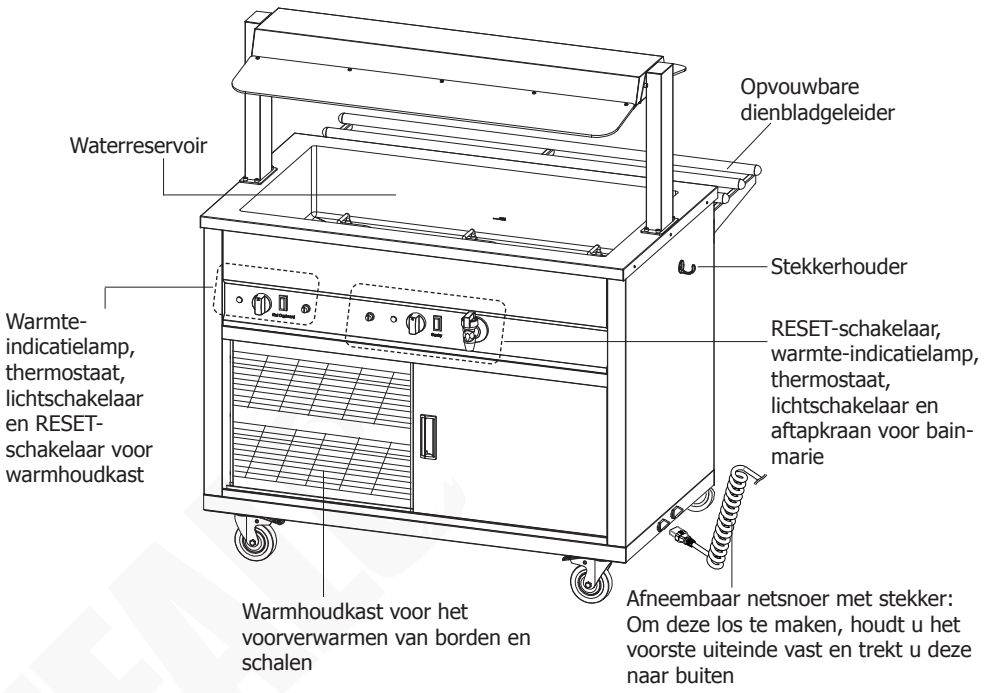

Bediening

JK950/JK951/JK952	JK953
1. Sluit de voedingskabel(s) aan op de voedingspoort(en) en sluit dan het apparaat aan.	
2. Zet de bain-marie en de warmhoudkast aan met behulp van de thermostaat (temperatuurinstelling 30 °C–85 °C) en de lichtschakelaar.	2. Zet de kast aan met de thermostaat (temperatuurinstelling 30 °C–85 °C) en de lichtschakelaar.
3. Het HEAT (Warmte)-indicatielampje gaat aan en het apparaat begint op te warmen. 4. Wanneer de ingestelde temperatuur is bereikt, gaat het HEAT (Warmte)-indicatielampje uit. (**Opmerking:** Tijdens het gebruik gaat de verwarmingsindicator aan/uit om aan te geven dat de ingestelde temperatuur wordt gehandhaafd.)	
5. Laat de GN-pannen (GN-pannen van 1/1 met een hoogte van 15 cm, niet meegeleverd) met voedsel in de watertank zakken en plaats de borden/schalen (niet meegeleverd) op de kastplanken.	5. Plaats de borden/schalen (niet meegeleverd) op de planken van de kast.
6. **Na gebruik:** Zet alle thermostaten (in de 'OFF'-stand) en lichtschakelaars uit. Koppel dan de verbinding los van de voeding.	

Opmerking: Het apparaat wordt alleen ontwikkeld om voedsel/schotels warm te houden. Gebruik het NIET om voedsel opnieuw op te warmen of voor het bereiden van voedsel. Alleen voor commercieel gebruik.

JK950-JK951-JK952-JK953_ML_A5_v1_2026022.indb 11 2026/6/22 09:39

Oververhittingsbeveiliging - resetschakelaar

Dit apparaat is uitgerust met een oververhittingsbeveiliging. Het apparaat onderbreekt automatisch de voeding als de temperatuur de veiligheidslimieten overschrijdt.

De thermische beveiligingsschakelaar bevindt zich aan de voorkant. Om het apparaat te resetten nadat deze lang genoeg heeft afgekoeld:

1. Schroef het deksel van de resetschakelaar los.
2. Duw met een puntig instrument de kleine RESET-schakelaar omlaag tot deze klikt.
3. Het apparaat is nu gereset en kan normaal worden gebruikt.

De functie natte warmte gebruiken (alleen voor JK950/JK951/JK952)

1. Sluit de voedingskabel(s) aan op de voedingspoort(en) en sluit dan het apparaat aan.
2. Vul de tank met water tot aan de 'MAX'-markering op de binnenwand.

Opmerking: BUFFALO raadt aan om telkens vers water te gebruiken.

3. Zet de bain-marie aan met de thermostaat (temperatuurinstelling 30 °C–85 °C) en de lichtschakelaar.
4. Het HEAT (Warmte)-indicatielampje gaat aan en het apparaat begint op te warmen.
5. Wanneer de ingestelde temperatuur is bereikt, gaat het HEAT (Warmte)-indicatielampje uit.
6. Laat de GN-pannen (GN-pannen van 1/1 met een hoogte van 15 cm, niet meegeleverd) met voedsel in de watertank zakken.
7. **Na gebruik:** Zet alle thermostaten (in de 'OFF'-stand) en lichtschakelaars uit. Koppel dan de verbinding los van de voeding.
8. **Het water aftappen:** Laat het water eerst afkoelen, open vervolgens de aftapkraan en laat het water in een geschikte container lopen.

Reiniging, zorg & onderhoud

- Trek de stekker altijd uit het stopcontact en laat het apparaat afkoelen voordat u het schoonmaakt of onderhoud uitvoert.



Waarschuwing: Dubbele voeding (alleen voor JK950/JK951)

Deze apparatuur wordt van stroom voorzien door meerdere bronnen. Isoleer beide stroomvoorzieningen voordat u te werk gaat.

- Reinig het apparaat na elk gebruik.
- Veeg de binnen- en buitenoppervlakken, de watertank en de verwarmingselementen binnenin af met een vochtige doek om gemorste vloeistoffen of resten te verwijderen. Spoel nooit rechtstreeks met water.
- Veeg de opbouw/kastlampen voorzichtig af met een droge doek. Nooit met water wassen of vocht in de lamphouder laten komen.
- Sommige reinigingsmiddelen kunnen bij langdurig gebruik op roestvrij staal schade veroorzaken. Gebruik een geschikt reinigingsmiddel, specifiek voor roestvrij staal.
- Was alle afneembare onderdelen af in een warm sopje.
- Droog het apparaat grondig na het schoonmaken.

Probleemoplossing

Indien nodig moet een gekwalificeerde technicus reparaties uitvoeren.

Probleem	Mogelijke oorzaak	Oplossing
De eenheid werkt niet	Het apparaat staat uit	Controleer of de stroomkabel van het apparaat is aangesloten en of het apparaat is ingeschakeld
	Stekker of kabel is beschadigd	Vervang de stekker of kabel
	Storing in de netvoeding	Controleer de netvoeding
	De lampen moeten worden vervangen	Vervang de lampen nadat het apparaat is afgekoeld en losgekoppeld van de netstroom
	De oververhittingsbeveiliging is geactiveerd	Wacht tot het apparaat is afgekoeld. Koppel uw machine los en controleer of deze veilig is zonder zichtbare schade en druk dan op de RESET-schakelaar

JK950-JK951-JK952-JK953_ML_A5_v1_2026022.indb 12 2026/6/22 09:39

Technische specificaties

Opmerking: Aangezien we onze producten voortdurend verbeteren, kunnen de specificaties zonder voorafgaande kennisgeving worden gewijzigd.

Model	Spanning	Vermogen	Stroom	Lamptype		Afmetingen h x b x d mm	Netto gewicht
JK950	220-240 V~, 50/60 Hz	3250W	8,7 A + 5,4 A	Opbouw: R7S lamp 100 W	Kast: G9 lamp 25 W	1310 x 1466 x 996	92,5 kg
JK951		2650 W	7,8 A + 3,7 A			1310 x 1137 x 996	74,5 kg
JK952		1825 W	7,9 A			900 x 846 x 996	50,0 kg
JK953		825 W	3,6 A			900 x 846 x 964	46,0 kg

Elektrische bedrading

JK950/JK951	JK952/JK953
Het apparaat wordt geleverd met 2 stekkers zoals in de onderstaande tabel (de correcte stroom die moet worden geselecteerd, is afhankelijk van het apparaat)	Het apparaat wordt geleverd met één stekker zoals in de onderstaande tabel (de correcte stroom die moet worden geselecteerd, is afhankelijk van het apparaat)

Regio	Standaardstekker	Huidige stroomsterkte(n)
UK	BS 1363	13 A
Europa	CEE 7/7	16 A

De stekker moet in een geschikt stopcontact worden gestoken.



Dit apparaat moet worden geaard.

Bij twijfels raadpleeg een vakkundige elektricien.

De elektrische isolatiepunten mogen niet worden geblokkeerd. In geval van een nooduitschakeling moeten de isolatiepunten direct toegankelijk zijn.

Productconformiteit

Het AEEA-logo op dit product of in de bijbehorende documentatie geeft aan dat het product niet onder huisvuil valt en als zodanig ook niet mag worden verwerkt. Ter preventie van mogelijke gevaren voor de gezondheid van personen en/of voor het milieu, dient men dit product in overeenstemming met het voorgeschreven en milieuveilige recyclingproces als afval te verwerken. Raadpleeg uw productleverancier of uw plaatselijk afvalverwerkingsbedrijf voor meer informatie over de juiste afvalverwerking van dit product.



De onderdelen van BUFFALO-producten hebben strenge producttesten ondergaan om te voldoen aan wettelijke regels en specificaties die door internationale, onafhankelijke en landelijke overheden worden voorgeschreven.

Producten van BUFFALO zijn goedgekeurd om het volgende symbool te dragen:



Alle rechten voorbehouden. Het is verboden om deze handleiding, hetzij volledig of gedeeltelijk, elektronisch of mechanisch te reproduceren, kopiëren, op opslagmedia op te slaan of op enigerlei wijze over te dragen, zonder voorafgaande goedkeuring van BUFFALO.
Wij hebben er alles aan gedaan om er zeker van te zijn dat op publicatiedatum van de handleiding alle details correct zijn, desondanks, behoudt BUFFALO het recht voor om specificaties zonder aankondiging te wijzigen.

Consignes de sécurité

- Placez l'appareil sur une surface plane, stable.
- L'installation et les éventuelles réparations doivent être confiées à un dépanneur/technicien qualifié. Ne retirez aucun élément de ce produit.
- Consultez les normes locales et nationales pour vous conformer à ce qui suit :
  - lois sur l'hygiène et la sécurité au travail
  - codes de bonnes pratiques BS EN
  - précautions contre le risque d'incendie
  - réglementations sur les branchements électriques IEE
  - règlements sur la construction
- Il ne convient pas à une utilisation en extérieur.
- NE plongez PAS l'appareil dans l'eau.
- NE nettoyez PAS l'appareil avec un jet d'eau ou un nettoyeur à vapeur.
- **Attention, surfaces chaudes !** NE touchez PAS la surface chaude ni les pièces internes lorsque l'appareil est en marche. Portez toujours des gants de protection lorsque vous placez ou retirez des bacs GN ou des assiettes.



- NE déplacez PAS l'appareil lorsqu'il contient un liquide chaud.
- Évitez de trop le remplir. Veillez toujours à maintenir le niveau d'eau en dessous du repère « MAX » lorsque vous utilisez la fonction chaleur humide (modèles JK950/ JK951/JK952 uniquement).
- **Avertissement :** L'ouverture du robinet de vidange entraînera l'écoulement du contenu chaud du bain-marie (modèles JK950/JK951/ JK952 uniquement).
- N'utilisez pas cet appareil pour chauffer des récipients hermétiques contenant des aliments. Une accumulation de pression pourrait provoquer l'éclatement du récipient, ce qui pourrait entraîner des blessures corporelles ou des dommages matériels.
- NE rangez PAS d'objets sur le plateau du portique.
- N'obstruez ou ne couvrez PAS l'appareil de quelque manière que ce soit lorsqu'il est utilisé.
- N'utilisez PAS de câble d'extension pour alimenter l'appareil.
- Éteignez et débranchez toujours l'appareil lorsqu'il n'est pas utilisé.

JK950-JK951-JK952-JK953_ML_A5_v1_2026022.indb 14 2026/6/22 09:39

- Gardez les emballages hors de portée des enfants. Débarrassez-vous des emballages conformément aux réglementations des autorités locales.
- Un cordon d'alimentation endommagé doit être remplacé par un agent BUFFALO ou un technicien qualifié recommandé, pour éviter tout danger.
- Cet appareil n'a pas été conçu pour être utilisé par des personnes (enfants inclus) à capacités physiques, sensorielles ou mentales réduites ou ne disposant pas d'une expérience ou de connaissances suffisantes, à moins que lesdites personnes n'aient été formées ou instruites quant à son utilisation, par une personne responsable de leur sécurité.
- Les enfants doivent être surveillés pour s'assurer qu'ils ne jouent pas avec l'appareil.
- BUFFALO recommande de faire tester régulièrement cet appareil (une fois par an au minimum) par une personne compétente. Les tests doivent inclure, sans s'y limiter, les éléments suivants : inspection visuelle, test de polarité, continuité de la terre, continuité de l'isolation et test fonctionnel.
- BUFFALO recommande de brancher ce produit sur un circuit protégé par un disjoncteur différentiel (RCD) adapté.

Description du produit

- JK950 : Armoire chauffante mobile avec bain-marie à chaleur humide et sèche - 4 x GN 1/1
- JK951 : Armoire chauffante mobile avec bain-marie à chaleur humide et sèche - 3 x GN 1/1
- JK952 : Armoire chauffante mobile avec bain-marie à chaleur humide et sèche - 2 x GN 1/1
- JK953 : Armoire chauffante mobile

Introduction

Nous vous invitons à consacrer quelques instants à lire attentivement de ce mode d'emploi. L'entretien et l'utilisation appropriés de cette machine vous permettront de tirer le meilleur de votre produit BUFFALO.

Cet appareil est destiné à des applications commerciales, par exemple dans les cuisines de restaurants, cantines, hôpitaux et entreprises commerciales telles que boulangeries, boucheries, etc. et non pour la production continue de denrées alimentaires en masse.

L'appareil est également destiné à être utilisé dans une zone accessible au public.

Contenu de l'emballage

Les éléments suivants sont inclus :

- Unité principale avec plateau coulissant rabattable
- Mode d'emploi
- Étagères de l'armoire :
  JK950/JK951 x 4, JK952/JK953 x 2
- Cordon d'alimentation détachable avec fiche :
  JK950/JK951 x 2, JK952/JK953 x 1
- Montage du portique (modèles JK950/JK951 uniquement)
-  M4 x 12  M6 x 12 

  JK950 x 14, JK951 x 10 JK950 x 16, JK951 x 16

BUFFALO attache une grande importance à la qualité et au service et veille à fournir des produits en parfait état opérationnel, parfaitement intacts au moment de l'emballage.

Nous vous prions de contacter votre revendeur BUFFALO immédiatement si vous constatez un dommage quelconque survenu pendant le transport du produit.

JK950-JK951-JK952-JK953_ML_A5_v1_2026022.indb 15 2026/6/22 09:39

Assemblage (modèles JK950/JK951 uniquement)

Retirez tous les emballages et mettez-les au rebut en toute sécurité.

1. Faites passer les câbles électriques du couvercle supérieur à travers les colonnes de support.

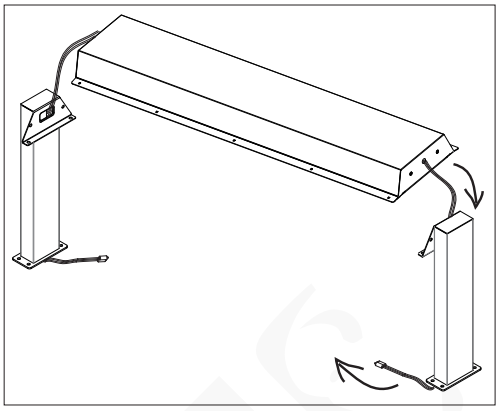

2. Fixez les colonnes de support au couvercle supérieur à l'aide de vis (M6 x 12).

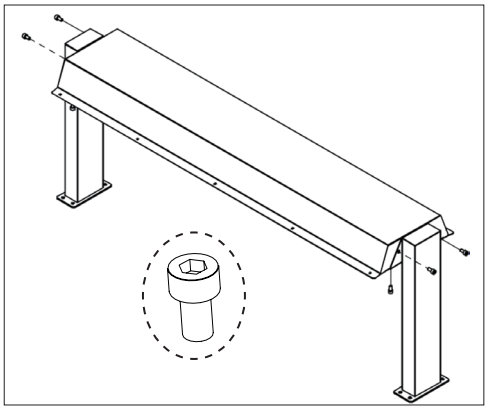

3. Fixez les panneaux lumineux au couvercle supérieur à l'aide de vis (M4 x 12) et d'écrous (M4).

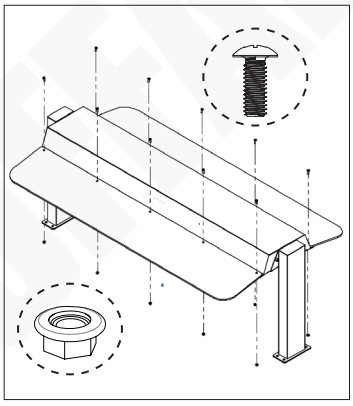

4. Raccordez les fils électriques de la colonne de support aux fils de l'unité principale, puis fixez les colonnes de support à l'unité principale avec des vis (M6 x 12). L'appareil est maintenant monté et prêt à l'emploi.

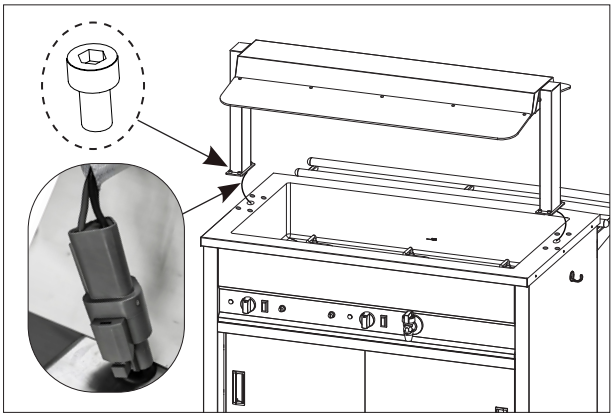

Avant d'utiliser l'appareil

- Essuyez toutes les surfaces avec un chiffon propre et humide.
- Bloquez l'appareil à l'aide des freins des roulettes, en laissant un espace d'au moins 200 mm de chaque côté pour assurer une ventilation suffisante.

Attention : Ne posez pas l'appareil sur une surface fonctionnelle ou une surface adjacente.

JK950-JK951-JK952-JK953_ML_A5_v1_2026022.indb 16 2026/6/22 09:39

Présentation des pièces (modèle illustré : JK951)

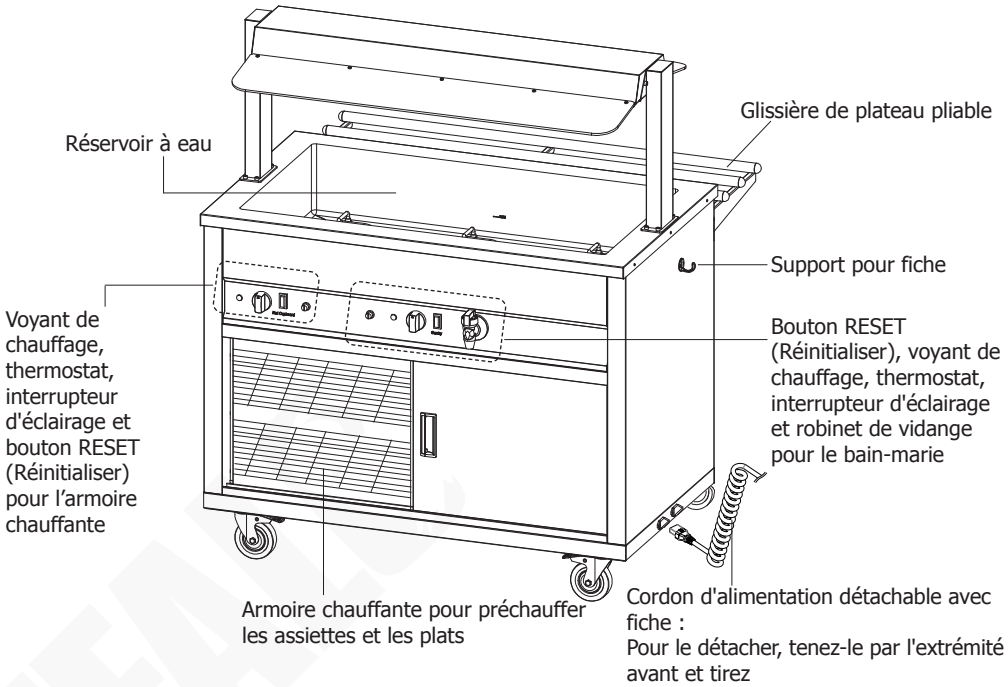

Fonctionnement

JK950/JK951/JK952	JK953
1. Raccordez le ou les cordons d'alimentation au ou aux ports d'alimentation, puis branchez l'appareil.	
2. Allumez le bain-marie et l'armoire à l'aide du thermostat (réglage de la température : 30 °C à 85 °C) et de l'interrupteur d'éclairage.	2. Allumez l'armoire à l'aide du thermostat (réglage de la température : 30 °C à 85 °C) et de l'interrupteur d'éclairage.
3. Le voyant HEAT (Chauffage) s'allume et l'appareil commence à chauffer. 4. Lorsque la température réglée est atteinte, l'indicateur HEAT (Chauffage) s'éteint. (**Remarque :** Lorsque l'appareil est en marche, l'indicateur de chauffage s'allume et s'éteint pour indiquer que la température réglée est maintenue.)	
5. Abaissez les bacs GN (Plats GN 1/1 de 15 cm de hauteur, non fournis) contenant des aliments dans le réservoir d'eau, et les assiettes/plats (non fournis) sur les étagères de l'armoire.	5. Placez les assiettes/les plats (non fournis) sur les étagères de l'armoire.
6. **Après utilisation :** Mettez tous les thermostats en position « OFF » (Arrêt) et éteignez les interrupteurs d'éclairage. Débranchez ensuite l'appareil de l'alimentation électrique.	

Remarque : L'appareil est uniquement conçu pour maintenir les aliments/assiettes au chaud. NE l'utilisez PAS pour réchauffer ou cuire des aliments.
Pour usage commercial uniquement.

JK950-JK951-JK952-JK953_ML_A5_v1_2026022.indb 17 2026/6/22 09:39

Protection contre la surchauffe - bouton Reset (Réinitialiser)

Cet appareil est équipé d'une protection contre la surchauffe. Si la température dépasse les niveaux de sécurité, l'appareil coupe automatiquement le courant.

L'interrupteur coupe-circuit thermique se trouve à l'avant. Pour réinitialiser l'appareil après une période de refroidissement suffisante :

1. Dévissez le couvercle de l'interrupteur de réinitialisation.
2. Appuyez sur le petit commutateur RESET (Réinitialisation) à l'aide d'un instrument à bout arrondi jusqu'à ce qu'il s'enclenche.
3. L'appareil est maintenant réinitialisé et peut être utilisé normalement.

Utilisation de la fonction bain-marie (modèles JK950/JK951/JK952 uniquement)

1. Raccordez le ou les cordons d'alimentation au ou aux ports d'alimentation, puis branchez l'appareil.
2. Remplissez le réservoir d'eau jusqu'au repère « MAX » situé sur la paroi intérieure.

Remarque : BUFFALO vous recommande d'utiliser de l'eau fraîche à chaque fois.

3. Allumez le bain-marie à l'aide du thermostat (réglage de la température : 30 °C à 85 °C) et de l'interrupteur d'éclairage.
4. Le voyant HEAT (Chauffage) s'allume et l'appareil commence à chauffer.
5. Lorsque la température réglée est atteinte, l'indicateur HEAT (Chauffage) s'éteint.
6. Abaissez les bacs GN (Plats GN 1/1 de 15 cm de hauteur, non fournis) contenant des aliments dans la réservoir d'eau.
7. **Après utilisation :** Mettez tous les thermostats en position « OFF » (Arrêt) et éteignez les interrupteurs d'éclairage. Débranchez ensuite l'appareil de l'alimentation électrique.
8. **Vidange de l'eau :** Laissez d'abord l'eau refroidir, puis ouvrez le robinet pour laisser couler l'eau dans un récipient approprié.

Nettoyage, entretien et maintenance

- Avant de procéder au nettoyage ou à l'entretien de l'appareil, débranchez-le toujours de l'alimentation électrique et laissez-le refroidir.



Avertissement : Double alimentation (modèles JK950/ JK951 uniquement)

Le présent appareil est alimenté par plusieurs sources. Isolez les deux sources d'alimentation avant d'effectuer des travaux.

- Nettoyez l'appareil après chaque utilisation.
- Pour les surfaces intérieures et extérieures, le réservoir d'eau et les éléments chauffants à l'intérieur, essuyez-les avec un chiffon humide pour éliminer les éclaboussures ou les résidus. Ne les rincez jamais directement à l'eau.
- Pour les lampes du portique ou de l'armoire, essuyez-les délicatement avec un chiffon sec. Ne les lavez jamais à l'eau et veillez à ce qu'aucune humidité ne pénètre dans le socle de la lampe.
- Certains produits de nettoyage peuvent endommager l'acier inoxydable s'ils sont utilisés pendant une période prolongée. Utilisez un produit de nettoyage approprié pour l'acier inoxydable.
- Lavez toutes les pièces amovibles à l'eau chaude savonneuse.
- Séchez soigneusement après le nettoyage.

Dépannage

Un technicien qualifié doit effectuer les réparations si nécessaire.

Dysfonctionnement	Cause probable	Intervention
L'appareil ne fonctionne pas	Le congélateur n'est pas allumé	Vérifier que l'appareil est bien branché et allumé
	La fiche ou le câble est endommagé	Remplacez la fiche ou le câble
	Dysfonctionnement de l'alimentation secteur	Vérifier l'alimentation secteur
	Ampoules périmées	Remplacer les ampoules après avoir laissé refroidir l'appareil et l'avoir débranché de l'alimentation électrique
	La protection contre la surchauffe est activée	Attendez que l'appareil refroidisse. Débranchez l'appareil et vérifiez qu'il ne présente aucun dommage apparent, puis appuyez sur le bouton RESET (Réinitialiser)

JK950-JK951-JK952-JK953_ML_A5_v1_2026022.indb 18 2026/6/22 09:39

Spécifications techniques

Remarque : En raison de notre processus d'amélioration continue, les spécifications des produits sont susceptibles d'être modifiées sans préavis.

Modèle	Tension	Puissance	Courant	Type d'éclairage		Dimensions h x l x p mm	Poids net
JK950	220-240 V~, 50/60 Hz	3 250 W	8,7 A + 5,4 A	Portique : Lampe R7S de 100 W	Armoire : Ampoule G9 de 25 W	1 310 x 1 466 x 996	92,5 kg
JK951		2 650 W	7,8 A + 3,7 A			1 310 x 1 137 x 996	74,5 kg
JK952		1 825 W	7,9 A			900 x 846 x 996	50,0 kg
JK953		825 W	3,6 A			900 x 846 x 964	46,0 kg

Raccordement électrique

JK950/JK951	JK952/JK953
Cet appareil est fourni avec 2 prises conformes au tableau ci-dessous (le courant approprié doit être sélectionné en fonction de l'appareil).	Cet appareil est fourni avec 1 prise conforme au tableau ci-dessous (le courant approprié doit être sélectionné en fonction de l'appareil).

Région	Norme de prise	Intensité(s) nominale(s)
UK	BS 1363	13 A
Europe	CEE 7/7	16 A

La fiche doit être branchée à la prise secteur qui convient.

Cet appareil doit être mis à la terre.

En cas de doute, consultez un électricien qualifié.



Les points d'isolation électrique doivent être libres de toute obstruction. En cas de débranchement requis en urgence, ils doivent être facilement accessibles.

Conformité

Le logo DEEE qui figure sur ce produit ou sa documentation indique qu'il ne doit pas être mis au rebut avec les ordures ménagères. Pour éviter qu'il ne présente un risque pour la santé humaine et/ou l'environnement, confiez la mise au rebut de ce produit à un site de recyclage agréé respectueux de l'environnement. Pour de plus amples détails sur la mise au rebut appropriée de ce produit, contactez le fournisseur du produit ou l'autorité responsable de l'enlèvement des ordures dans votre région.



Les pièces BUFFALO ont été soumises à des tests rigoureux pour pouvoir être déclarées conformes aux normes et spécifications réglementaires définies par les autorités internationales, indépendantes et fédérales.

Les produits BUFFALO ont été déclarés aptes à porter le symbole suivant :



Tous droits réservés. La production ou transmission, partielle ou intégrale, sous quelque forme que ce soit ou par n'importe quel moyen, tant électronique que mécanique, sous forme de photocopie, d'enregistrement ou autre de ce mode d'emploi sont interdites sans l'autorisation préalablement accordée par BUFFALO.
Nous nous efforçons, par tous les moyens dont nous disposons, de faire en sorte que les détails contenus dans le présent mode d'emploi soient corrects en date d'impression. Toutefois, BUFFALO se réserve le droit de changer les spécifications de ses produits sans préavis.

Sicherheitshinweise

- Auf eine flache, stabile Fläche stellen.
- Alle erforderlichen Montage- und Reparaturarbeiten sollten von Wartungspersonal oder einem qualifizierten Techniker durchgeführt werden. Entfernen Sie keine Komponenten von diesem Gerät.
- Für folgende Normen und Vorschriften sind die lokalen und nationalen Normen heranzuziehen:
  - Arbeitsschutzvorschriften
  - BS EN Verhaltenspraktiken
  - Brandschutzvorkehrungen
  - IEE-Anschlussvorschriften
  - Bauvorschriften
- Nicht geeignet zur Verwendung im Außenbereich.
- Gerät NICHT in Wasser eintauchen.
- Reinigen Sie das Gerät NICHT mit einem Wasserstrahl oder Dampfreiniger.
- **Vorsicht, heiße Oberflächen!**



  Berühren Sie während des Gebrauchs NICHT die heiße Oberfläche und die inneren Teile. Tragen Sie beim Einsetzen oder Herausnehmen der GN-Schalen oder Teller stets Schutzhandschuhe.
- Bewegen Sie das Gerät NICHT, wenn es heiße Flüssigkeiten enthält.
- Überfüllen Sie das Gerät nicht. Halten Sie den Wasserstand beim Feuchtbetrieb stets unter der Markierung „MAX" (nur bei JK950/JK951/JK952).
- **Warnung:** Beim Öffnen des Ablasshahns fließt der heiße Inhalt aus dem Bain-Marie ab (nur bei JK950/JK951/JK952).
- Verwenden Sie das Gerät nicht zum Erhitzen von versiegelten Behältern mit Lebensmitteln. Es kann sich ein Druck aufbauen, der zum Platzen des Behälters und damit zu Verletzungen oder Sachschäden führen kann.
- Lagern Sie KEINE Gegenstände auf dem Gestell.
- Das Gerät darf während des Betriebs NICHT verdeckt oder behindert werden.
- Versorgen Sie das Gerät NICHT über ein Verlängerungskabel mit Strom.
- Schalten Sie das Gerät bei längerer Nichtbenutzung immer aus und trennen Sie die Stromversorgung.
- Halten Sie alle Verpackungsteile von Kindern fern. Entsorgen Sie die Verpackung gemäß den Vorschriften der örtlichen Behörden.

JK950-JK951-JK952-JK953_ML_A5_v1_2026022.indb 20 2026/6/22 09:39

- Wenn das Netzkabel beschädigt ist, muss es von einem BUFFALO-Vertreter oder einem empfohlenen qualifizierten Techniker ausgetauscht werden, um eine Gefährdung zu vermeiden.
- Dieses Gerät sollte nur dann von Personen (einschließlich Kindern) mit reduzierten körperlichen, sensorischen oder geistigen Fähigkeiten, mangelnder Erfahrung oder Kenntnissen verwendet werden, wenn sie von einer für ihre Sicherheit verantwortlichen Person im Gebrauch des Geräts geschult wurden bzw. ständig beaufsichtigt werden.
- Kinder müssen beaufsichtigt werden, um sicherzustellen, dass sie nicht mit dem Gerät spielen.
- BUFFALO empfiehlt, dass dieses Gerät regelmäßig (wenigstens jährlich) von einem Fachmann überprüft wird. Die Prüfung sollte unter anderem Folgendes beinhalten: Visuelle Inspektion, Polaritätstest, Erddurchgängigkeit, Isolierdurchgängigkeit und Funktionsprüfung.
- Laut Empfehlungen von BUFFALO sollte dieses Produkt an einen durch einen geeigneten Fehlerstromschutzschalter (FI-Schalter, RCD) geschützten Schaltkreis angeschlossen werden.

Produktbeschreibung

- JK950: Mobiler Warmhalteschrank mit Nass- und Trockenhitze-Bain-Marie – 4 x GN 1/1
- JK951: Mobiler Warmhalteschrank mit Nass- und Trockenhitze-Bain-Marie – 3 x GN 1/1
- JK952: Mobiler Warmhalteschrank mit Nass- und Trockenhitze-Bain-Marie – 2 x GN 1/1
- JK953: Mobiler Warmhalteschrank

Einführung

Bitte nehmen Sie sich einige Augenblicke Zeit und lesen Sie dieses Handbuch sorgfältig durch. Eine korrekte Wartung und Bedienung dieses Geräts gewährleistet die bestmögliche Leistung Ihres BUFFALO-Produkts.

Dieses Gerät ist für kommerzielle Anwendungen, bspw. in Küchen von Restaurants, Kantinen, Krankenhäusern sowie in kommerziellen Unternehmen wie Bäckereien, Metzgereien usw., ausgelegt, aber nicht für eine kontinuierliche Massenzubereitung von Speisen konzipiert.

Darüber hinaus ist das Gerät zur Verwendung in einem für die Öffentlichkeit zugänglichen Bereich vorgesehen.

Lieferumfang

Folgendes ist im Lieferumfang enthalten:

- Hauptgerät mit klappbarer Tablettrutsche
- Bedienungsanleitung
- Schrankablagen:
  JK950/JK951 x 4, JK952/JK953 x 2
- Abnehmbares Netzkabel mit Stecker:
  JK950/JK951 x 2, JK952/JK953 x 1
- Trägergestell-Baugruppe (nur bei JK950/JK951)
-  M4x12  M6x12 

  JK950 x 14, JK951 x 10 JK950 x 16, JK951 x 16

BUFFALO ist stolz auf die hochwertige Qualität seiner Produkte und seinen erstklassigen Service. Wir stellen sicher, dass alle gelieferten Produkte zum Zeitpunkt der Verpackung voll funktionsfähig sind und sich in einwandfreiem Zustand befinden. Sollten Sie Transportschäden feststellen, wenden Sie sich bitte unverzüglich an Ihren BUFFALO-Händler.

JK950-JK951-JK952-JK953_ML_A5_v1_2026022.indb 21 2026/6/22 09:39

DE

Montage (nur bei JK950/JK951)

Entfernen Sie alle Verpackungen und entsorgen Sie sie sicher.

1. Führen Sie die elektrischen Kabel von der oberen Abdeckung durch die Stützsäulen.

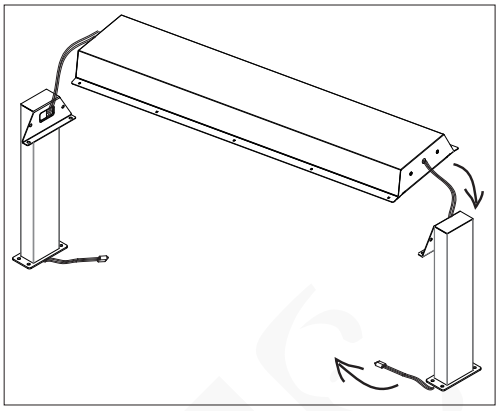

2. Befestigen Sie die Stützsäulen mit Schrauben (M6x12) an der oberen Abdeckung.

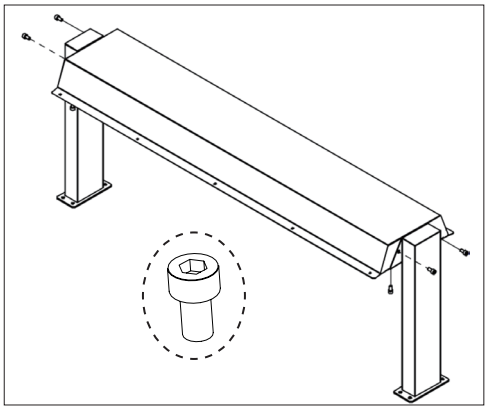

3. Befestigen Sie die Lichtplatten mit Schrauben (M4x12) und Muttern (M4) an der oberen Abdeckung.

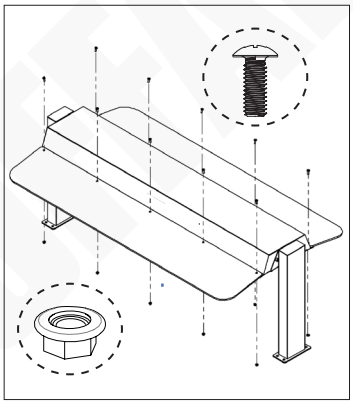

4. Verbinden Sie die elektrischen Leitungen von der Stützsäule mit den Leitungen des Hauptgeräts und befestigen Sie anschließend die Stützsäulen am Hauptgerät mit Schrauben (M6x12). Das Gerät ist nun montiert und einsatzbereit.

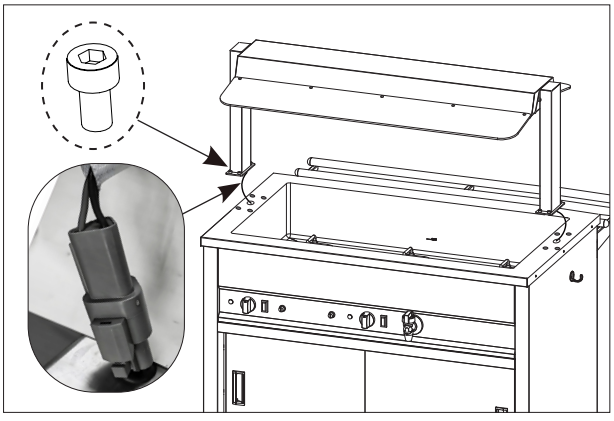

Vor Gebrauch

- Wischen Sie alle Oberflächen mit einem sauberen, feuchten Tuch ab.
- Arretieren Sie das Gerät mit den Bremsen an den Rollen und halten Sie dabei mindestens 200 mm Abstand zu allen Seiten, um eine ausreichende Belüftung zu gewährleisten.

Achtung: Stellen Sie das Gerät nicht auf eine funktionale Oberfläche oder eine benachbarte Oberfläche.

JK950-JK951-JK952-JK953_ML_A5_v1_2026022.indb 22 2026/6/22 09:39

Teileübersicht (angezeigtes Modell: JK951)

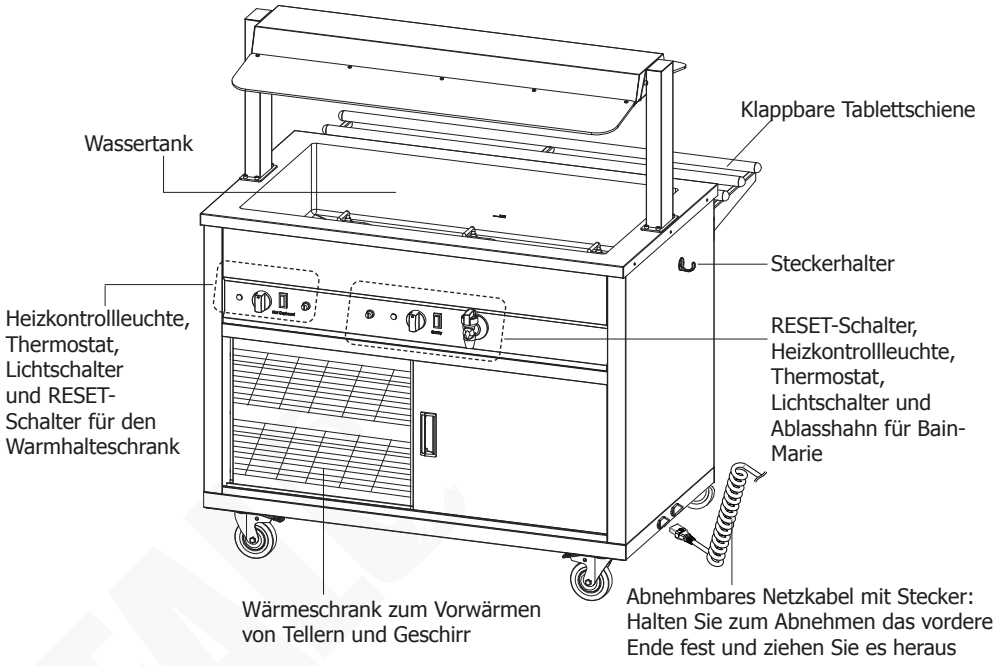

Bedienung

JK950/JK951/JK952	JK953
1. Verbinden Sie das/die Netzkabel mit dem/den Netzanschluss/Netzanschlüssen und schließen Sie das Gerät an die Steckdose an.	
2. Schalten Sie das Bain-Marie und den Schrank ein, indem Sie das Thermostat (Temperatureinstellung 30 °C–85 °C) und den Lichtschalter betätigen.	2. Schalten Sie den Schrank ein, indem Sie den Thermostat (Temperatureinstellung 30 °C–85 °C) und den Lichtschalter betätigen.
3. Die Kontrollleuchte HEAT (Heizen) leuchtet auf und das Gerät beginnt zu heizen. 4. Sobald die eingestellte Temperatur erreicht ist, schaltet sich die Kontrollleuchte HEAT (Heizen) aus. (**Hinweis:** Während der Verwendung schaltet sich die Kontrollleuchte der Heizung abwechselnd ein/aus, um anzuzeigen, dass die eingestellte Temperatur gehalten wird.)	
5. Legen Sie die GN-Schalen (1/1 GN-Schalen mit einer Höhe von 15 cm, nicht im Lieferumfang enthalten) mit Lebensmitteln in den Wassertank und stellen Sie Teller/Geschirr (nicht im Lieferumfang enthalten) auf die Schrankablagen.	5. Legen Sie Teller/Geschirr (nicht im Lieferumfang enthalten) auf die Schrankablagen.
6. **Nach der Benutzung:** Stellen Sie alle Thermostate auf die Position „OFF" (Aus) und schalten Sie die Lichtschalter aus. Trennen Sie dann das Gerät vom Stromnetz.	

Hinweis: Das Gerät ist ausschließlich zum Warmhalten von Speisen/Geschirr vorgesehen. Verwenden Sie es NICHT zum Wiedererwärmen oder Garen von Lebensmitteln. Nur für den kommerziellen Einsatz.

JK950-JK951-JK952-JK953_ML_A5_v1_2026022.indb 23 2026/6/22 09:39

Überhitzungsschutz – Reset-Schalter

Dieses Gerät ist mit einem Überhitzungsschutz ausgestattet. Sollte die Temperatur einen sicheren Wert überschreiten, schaltet sich das Gerät automatisch aus.

Der Thermoschutzschalter befindet sich auf der Vorderseite. Um das Gerät nach einer ausreichenden Abkühlungszeit zurückzusetzen:

1. Die Abdeckung des Schalters Zurücksetzen abschrauben.
2. Drücken Sie den kleinen RESET (Zurücksetzen)-Schalter mit einem stumpfen Spitzeninstrument nach unten, bis er einrastet.
3. Das Gerät ist nun zurückgesetzt und kann wie gewohnt verwendet werden.

Verwendung der Nasswärmefunktion (nur bei JK950/JK951/JK952)

1. Verbinden Sie das/die Netzkabel mit dem/den Netzanschluss/Netzanschlüssen und schließen Sie das Gerät an die Steckdose an.
2. Füllen Sie den Tank mit Wasser bis zur Markierung „MAX" an der Innenwand.

Hinweis: BUFFALO empfiehlt, jedes Mal frisches Wasser zu verwenden.

3. Schalten Sie das Bain-Marie ein, indem Sie das Thermostat (Temperatureinstellung 30 °C–85 °C) und den Lichtschalter betätigen.
4. Die Kontrollleuchte HEAT (Heizen) leuchtet auf und das Gerät beginnt zu heizen.
5. Sobald die eingestellte Temperatur erreicht ist, schaltet sich die Kontrollleuchte HEAT (Heizen) aus.
6. Legen Sie die GN-Schalen (1/1 GN-Schalen mit einer Höhe von 15 cm, nicht im Lieferumfang enthalten) mit Lebensmitteln in den Wassertank.
7. **Nach der Benutzung:** Stellen Sie alle Thermostate auf die Position „OFF" (Aus) und schalten Sie die Lichtschalter aus. Trennen Sie dann das Gerät vom Stromnetz.
8. **Wasser ablassen:** Lassen Sie das Wasser zunächst abkühlen und öffnen Sie anschließend den Ablasshahn, um das Wasser in einen geeigneten Behälter abfließen zu lassen.

Reinigung, Pflege und Wartung

- Trennen Sie das Gerät stets von der Stromversorgung und lassen Sie das Gerät abkühlen, bevor Sie es reinigen oder warten.

Warnung: Doppelte Einspeisung (Nur bei JK950/JK951)

Dieses Gerät wird von mehreren Quellen gespeist. Vor der Durchführung von Wartungsarbeiten müssen beide Stromquellen getrennt werden.

- Reinigen Sie das Gerät nach jeder Verwendung.
- Wischen Sie die inneren und äußeren Oberflächen, den Wassertank und die Heizelemente im Inneren mit einem feuchten Tuch ab, um verschüttete Flüssigkeiten oder Rückstände zu entfernen. Niemals direkt mit Wasser abspülen.
- Wischen Sie die Lampen am Gestell/Schrank vorsichtig mit einem trockenen Tuch ab. Waschen Sie die Lampen niemals mit Wasser und lassen Sie keine Feuchtigkeit in die Lampenfassung eindringen.
- Einige Reinigungsmittel können bei längerer Anwendung auf Edelstahl Schäden verursachen. Verwenden Sie ein für Edelstahl geeignetes Reinigungsmittel.
- Reinigen Sie alle abnehmbaren Teile in warmer Seifenlauge.
- Nach der Reinigung gründlich abtrocknen.

Störungssuche

Falls erforderlich, muss ein qualifizierter Techniker Reparaturen durchführen.

Störung	Vermutliche Ursache	Lösung
Das Gerät läuft nicht	Das Gerät ist nicht eingeschaltet	Prüfen, ob der Netzstecker in die Steckdose gesteckt wurde und das Gerät eingeschaltet ist
	Stecker und Kabel sind beschädigt	Ersetzen Sie den Stecker und/oder das Kabel
	Fehler Netzstromversorgung	Prüfen Sie die Netzstromversorgung
	Lebensdauer der Glühbirnen abgelaufen	Tauschen Sie die Glühbirnen erst nach dem Abkühlen und Trennen vom Stromnetz aus
	Der Überhitzungsschutz ist aktiviert	Warten Sie, bis das Gerät abgekühlt ist. Ziehen Sie den Netzstecker, vergewissern Sie sich, dass Ihr Gerät keine offensichtlichen Schäden ausweist, und drücken Sie anschließend den RESET-Schalter

JK950-JK951-JK952-JK953_ML_A5_v1_2026022.indb 24 2026/6/22 09:39

Technische Spezifikationen

Hinweis: Aufgrund unseres kontinuierlichen Verbesserungsprozesses können sich die Produktspezifikationen ohne vorherige Ankündigung ändern.

Modell	Spannung	Leistung	Stromstärke	Leuchtmitteltyp		Abmessungen H x B x T mm	Nettogewicht
JK950	220-240 V~ 50/60 Hz	3250 W	8,7 A + 5,4 A	Gestell: R7S-Lampe 100 W	Schrank: G9-Glühbirne 25 W	1310 x 1466 x 996	92,5 kg
JK951		2650 W	7,8 A + 3,7 A			1310 x 1137 x 996	74,5 kg
JK952		1825 W	7,9 A			900 x 846 x 996	50,0 kg
JK953		825 W	3,6 A			900 x 846 x 964	46,0 kg

Elektroanschlüsse

JK950/JK951	JK952/JK953
Dem Gerät liegen zwei Stecker gemäß der nachfolgenden Tabelle bei (die richtige Stromstärke muss je nach Gerät ausgewählt werden)	Dem Gerät liegt ein Stecker gemäß der nachfolgenden Tabelle bei (die richtige Stromstärke muss je nach Gerät ausgewählt werden)

Region	Steckerstandard	Strombelastung(en)
UK	BS 1363	13 A
Europa	CEE 7/7	16 A

Der Stecker muss in eine geeignete Steckdose gesteckt werden.

Dieses Gerät muss geerdet sein.



Bei Fragen wenden Sie sich bitte an einen qualifizierten Elektriker.

Elektroisolierpunkte dürfen nicht blockiert werden. Bei einem Notstopp müssen diese Punkte jederzeit sofort zugänglich sein.

Konformität

Das WEEE-Logo an diesem Produkt oder in der Dokumentation weist darauf hin, dass das Produkt nicht mit dem normalen Hausmüll entsorgt werden darf. Um potenziellen Gesundheits- bzw. Umweltschäden vorzubeugen, muss das Produkt durch einen zugelassenen und umweltverträglichen Recyclingprozess entsorgt werden. Ausführliche Informationen zur korrekten Entsorgung dieses Produkts erhalten Sie von Ihrem Produktlieferanten oder der für die Müllentsorgung in Ihrer Region zuständige Behörde.



BUFFALO-Teile wurden strengen Produkttests unterzogen, um die von internationalen, unabhängigen und Bundesbehörden festgelegten Normen und Spezifikationen zu erfüllen.

BUFFALO-Produkte sind für die Verwendung des folgenden Symbols zugelassen:



Alle Rechte vorbehalten. Kein Teil dieser Anleitung darf ohne vorherige schriftliche Genehmigung von BUFFALO in irgendeiner Form oder mit irgendwelchen Mitteln, sei es elektronisch, mechanisch, durch Fotokopie, Aufzeichnung oder anderweitig, erstellt oder übertragen werden.
Es werden alle Anstrengungen unternommen um sicherzustellen, dass alle Angaben zum Zeitpunkt der Drucklegung korrekt sind. BUFFALO behält sich jedoch das Recht vor, Spezifikationen ohne vorherige Ankündigung zu ändern.

JK950-JK951-JK952-JK953_ML_A5_v1_2026022.indb 25 2026/6/22 09:39

Istruzioni per la sicurezza

- Posizionare su una superficie piana e stabile.
- L'installazione e le eventuali riparazioni devono essere eseguite da un operatore/ tecnico qualificato. Non rimuovere alcun componente da questo prodotto.
- Rispettare le seguenti norme locali e nazionali:
  - Norme relative agli infortuni sul lavoro
  - Linee guida BS EN
  - Precauzioni antincendio
  - Normativa IEE sui circuiti elettrici
  - Norme di installazione
- Non adatto per l'uso all'aperto.
- NON immergere il prodotto in acqua.
- NON pulire il prodotto con apparecchi per la pulizia a getto d'acqua o a vapore.
- **Attenzione, superfici calde!** NON toccare la superficie calda e le parti interne durante l'uso. Indossare sempre guanti protettivi quando si inseriscono/ rimuovono i contenitori GN o i piatti.



- NON spostare l'apparecchio se contiene liquidi caldi.
- Non riempire eccessivamente. Il livello dell'acqua deve rimanere sempre sotto la tacca "MAX" quando si utilizza la funzione a bagnomaria (solo per JK950/JK951/JK952).
- **Avvertenza:** Aprendo il rubinetto di scarico, il liquido caldo contenuto nel bagnomaria inizierà a uscire (solo per JK950/JK951/ JK952).
- Non utilizzare per riscaldare alimenti in contenitori sigillati. La pressione può accumularsi e causare l'esplosione del contenitore, con possibili lesioni personali o danni materiali.
- NON appoggiare oggetti sulla parte superiore della struttura.
- NON ostruire o coprire in alcun modo l'apparecchio mentre è in funzione.
- NON utilizzare prolunghe per alimentare l'apparecchio.
- Quando l'apparecchio non viene utilizzato, spegnerlo e scollegarlo sempre dalla rete elettrica.
- Tenere l'imballaggio fuori dalla portata dei bambini. Smaltire l'imballaggio in conformità alle normative locali.

JK950-JK951-JK952-JK953_ML_A5_v1_2026022.indb 26 2026/6/22 09:39

- Se il cavo di alimentazione è danneggiato, deve essere sostituito da un agente di BUFFALO o da un tecnico qualificato per evitare possibili rischi.
- L'apparecchio non è destinato a essere utilizzato da persone (inclusi i bambini) con ridotte capacità fisiche, sensoriali o mentali, o prive della necessaria esperienza e conoscenza dell'apparecchio, che non abbiano ricevuto supervisione o istruzioni relative all'utilizzo dell'apparecchio dalle persone responsabili dello loro sicurezza.
- Sorvegliare i bambini per evitare che giochino con il prodotto.
- BUFFALO consiglia di sottoporre questo apparecchio a test periodici (almeno una volta all'anno) a cura di una persona competente. I test devono comprendere, tra gli altri: Ispezione visiva, controllo della polarità, della continuità del conduttore di terra, della continuità dell'isolamento e prove di funzionamento.
- BUFFALO consiglia di collegare questo prodotto a un circuito protetto da un interruttore differenziale adeguato.

Descrizione del prodotto

- JK950: Scaldavivande mobile con bagnomaria a umido e a secco - 4 x GN 1/1
- JK951: Scaldavivande mobile con bagnomaria a umido e a secco - 3 x GN 1/1
- JK952: Scaldavivande mobile con bagnomaria a umido e a secco - 2 x GN 1/1
- JK953: Scaldavivande mobile

Introduzione

Leggere con attenzione il presente manuale.
La manutenzione e l'utilizzo corretti di questo apparecchio consentiranno di ottenere le massime prestazioni da questo prodotto BUFFALO.

Questo apparecchio è destinato ad applicazioni commerciali, ad esempio nelle cucine di ristoranti, mense, ospedali e in attività commerciali come forni, macellerie e così via, ma non per la produzione continua, o in grandi quantità, di alimenti.

L'apparecchio è inoltre destinato all'uso in aree aperte al pubblico.

Contenuto della confezione

Sono inclusi i seguenti componenti:

- Unità principale con slitta per vassoi pieghevole
- Manuale di istruzioni
- Ripiani dell'armadio:
  JK950/JK951 x 4, JK952/JK953 x 2
- Cavo di alimentazione rimovibile con spina:
  JK950/JK951 x 2, JK952/JK953 x 1
- Montaggio della struttura (solo per JK950/JK951)
-  M4x12  M6x12 
  JK950 x 14, JK951 x 10 JK950 x 16, JK951 x 16

BUFFALO garantisce una qualità e un servizio impeccabili e assicura che al momento dell'imballaggio tutti i componenti forniti sono perfettamente funzionanti e privi di difetti.
Se si rilevano danni causati durante il trasporto, rivolgersi immediatamente al rivenditore BUFFALO locale.

JK950-JK951-JK952-JK953_ML_A5_v1_2026022.indb 27 2026/6/22 09:39

Montaggio (solo per JK950/JK951)

Rimuovere tutti i materiali di imballaggio e smaltirli in modo sicuro.

1. Far passare i fili elettrici dalla copertura superiore attraverso le colonne di supporto.

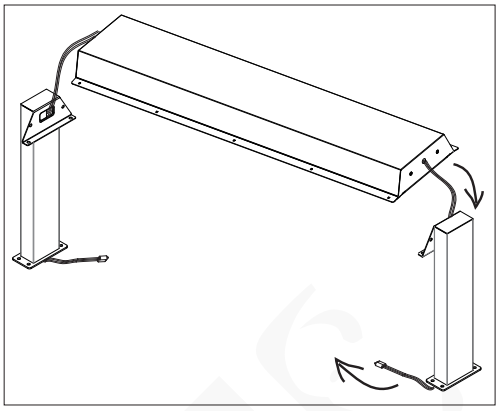

2. Fissare le colonne di supporto alla copertura superiore mediante viti (M6x12).

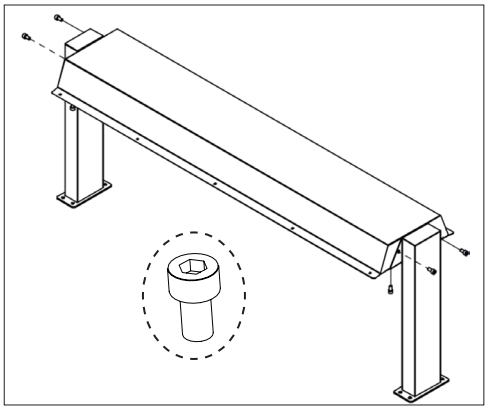

3. Fissare i pannelli luminosi alla copertura superiore mediante viti (M4x12) e dadi (M4).

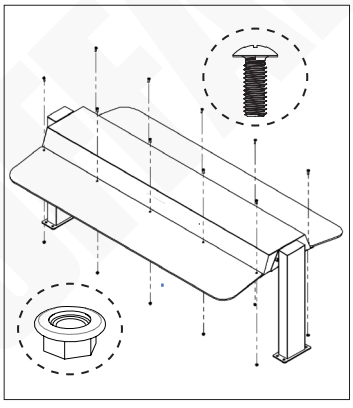

4. Collegare i fili elettrici delle colonne di supporto ai fili dell'unità principale, quindi fissare le colonne di supporto all'unità principale mediante viti (M6x12). A questo punto l'apparecchio è assemblato e pronto all'uso.

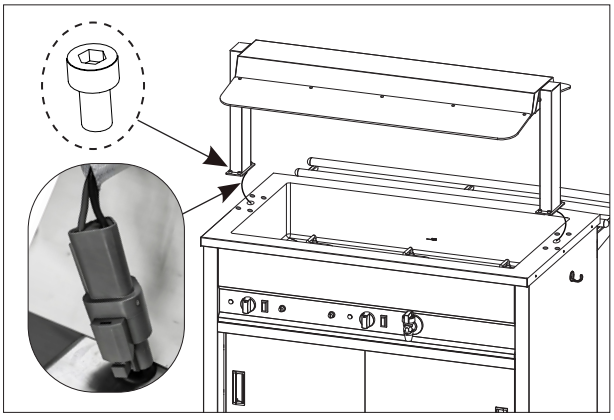

Prima dell'uso

- Pulire tutte le superfici con un panno pulito umido.
- Bloccare l'apparecchio in posizione utilizzando i freni sulle ruote; lasciare uno spazio libero di almeno 200 mm su tutti i lati per un'adeguata ventilazione.

Attenzione: Non collocare l'apparecchio su una superficie funzionale o nelle sue vicinanze.

JK950-JK951-JK952-JK953_ML_A5_v1_2026022.indb 28 2026/6/22 09:39

Denominazione dei componenti (modello mostrato: JK951)

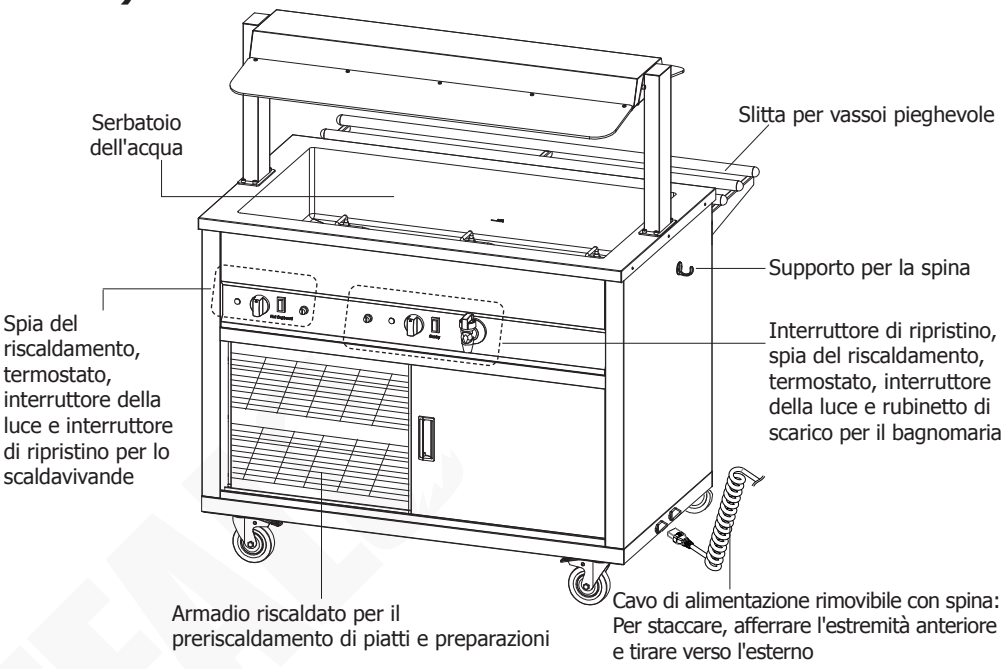

Funzionamento

JK950/JK951/JK952	JK953
1. Collegare i cavi di alimentazione alle porte di alimentazione, quindi collegare l'apparecchio alla rete elettrica.	
2. Attivare la funzione bagnomaria e l'armadio utilizzando i termostati (impostazione della temperatura 30-85 °C) e gli interruttori delle luci.	2. Attivare l'armadio utilizzando i termostati (impostazione della temperatura 30-85 °C) e gli interruttori delle luci.
3. La spia HEAT (Riscaldamento) si illumina e l'apparecchio inizia a scaldarsi. 4. Una volta raggiunta la temperatura impostata, la spia HEAT (Riscaldamento) si spegne. (**Nota:** durante l'uso, l'indicatore di riscaldamento si illumina e si spegne più volte, indicando il mantenimento della temperatura impostata).	
5. Abbassare i contenitori GN (Contenitori GN 1/1 alte 15 cm, non incluse nella fornitura) con gli alimenti nel serbatoio dell'acqua e i piatti/le preparazioni (non in dotazione) sui ripiani dell'armadio.	5. Posizionare i piatti/le preparazioni (non in dotazione) sui ripiani dell'armadio.
6. **Dopo l'uso:** Spegnere tutti i termostati (posizione "OFF") e gli interruttori delle luci. Dopodiché scollegare l'alimentazione.	

Nota: Il prodotto è progettato esclusivamente per tenere caldi gli alimenti/i piatti. Non utilizzarlo per riscaldare o cuocere alimenti.
Solo per utilizzo professionale.

JK950-JK951-JK952-JK953_ML_A5_v1_2026022.indb 29 2026/6/22 09:39

Protezione contro il surriscaldamento – Interruttore di ripristino

Questo apparecchio è dotato di protezione contro il surriscaldamento. Se la temperatura supera i livelli di sicurezza, l'apparecchio interrompe automaticamente l'alimentazione.

L'interruttore termico si trova nella parte posteriore. Per ripristinare l'apparecchio dopo un periodo di raffreddamento adeguato:

1. Svitare il coperchio dell'interruttore di ripristino.
2. Con uno strumento dalla punta arrotondata, premere il piccolo interruttore di ripristino fino a sentire un "clic".
3. A questo punto il dispositivo è ripristinato e si può usare normalmente.

Utilizzo della funzione bagnomaria (solo per JK950/JK951/JK952)

1. Collegare i cavi di alimentazione alle porte di alimentazione, quindi collegare l'apparecchio alla rete elettrica.
2. Riempire il serbatoio con acqua fino al segno "MAX" sulla parete interna.

Nota: BUFFALO consiglia di utilizzare sempre acqua pulita.

3. Attivare la funzione bagnomaria utilizzando i termostati (impostazione della temperatura 30-85 °C) e gli interruttori delle luci.
4. La spia HEAT (Riscaldamento) si illumina e l'apparecchio inizia a scaldarsi.
5. Una volta raggiunta la temperatura impostata, la spia HEAT (Riscaldamento) si spegne.
6. Abbassare i contenitori GN (Contenitori GN 1/1 alte 15 cm, non incluse nella fornitura) con gli alimenti introducendoli nel serbatoio dell'acqua.
7. **Dopo l'uso:** Spegnere tutti i termostati (posizione "OFF") e gli interruttori delle luci. Dopodiché scollegare l'alimentazione.
8. **Scarico dell'acqua:** Lasciar raffreddare l'acqua, quindi aprire il rubinetto e farla defluire in un contenitore adeguato.

Pulizia, cura e manutenzione

- Scollegare sempre l'apparecchio dall'alimentazione e lasciarlo raffreddare prima di qualsiasi intervento di pulizia o manutenzione.



Avvertenza: Doppia alimentazione (solo per JK950/JK951)

L'apparecchio è alimentato da più fonti. Isolare entrambe le fonti di alimentazione prima di qualsiasi operazione.

- Pulire l'apparecchio dopo ogni uso.
- Pulire le superfici interne ed esterne, il serbatoio dell'acqua e le resistenze interne con un panno umido per eliminare eventuali fuoriuscite o residui. Non sciacquare mai direttamente con acqua.
- Pulire delicatamente le lampade della struttura/dell'armadio con un panno asciutto. Non lavare mai con acqua ed evitare che l'umidità entri nella base della lampada.
- Alcuni detergenti possono causare danni se utilizzati per un periodo prolungato sull'acciaio inox. Utilizzare un detergente per acciaio inox adeguato.
- Lavare con acqua calda e sapone tutti i componenti rimovibili.
- Dopo la pulizia, lasciar asciugare completamente.

Risoluzione dei problemi

Se necessario, contattare un tecnico qualificato per le eventuali riparazioni.

Problema	Probabile causa	Azione
L'unità non funziona	Il dispositivo non è acceso	Controllare che il dispositivo sia collegato correttamente e che sia acceso
	La spina o il cavo sono danneggiati	Sostituire la spina o il cavo
	Problema con l'alimentazione elettrica	Controllare l'alimentazione elettrica
	Lampade non più funzionanti	Dopo aver lasciato raffreddare l'unità e averla scollegata dall'alimentazione, sostituire le lampade
	La protezione contro il surriscaldamento è attivata	Attendere il raffreddamento dell'unità. Scollegare l'apparecchio e verificare che sia in condizioni di sicurezza e privo di danni evidenti, quindi premere l'interruttore di ripristino

JK950-JK951-JK952-JK953_ML_A5_v1_2026022.indb 30 2026/6/22 09:39

Specifiche tecniche

Nota: A seguito del processo di miglioramento continuo, le specifiche del prodotto sono soggette a modifiche senza preavviso.

Modello	Tensione	Potenza	Corrente	Tipo di luce		Dimensioni A x L x P mm	Peso netto
JK950	220-240 V~ 50/60 Hz	3.250 W	8,7 A + 5,4 A	Struttura: Lampada R7S 100 W	Armadio: Lampada G9 25 W	1.310 x 1.466 x 996	92,5 kg
JK951		2.650 W	7,8 A + 3,7 A			1.310 x 1.137 x 996	74,5 kg
JK952		1.825 W	7,9 A			900 x 846 x 996	50,0 kg
JK953		825 W	3,6 A			900 x 846 x 964	46,0 kg

Cablaggio elettrico

JK950/JK951	JK952/JK953
L'apparecchio è dotato di 2 spine conformi alla tabella sottostante (selezionare la corrente corretta in base all'apparecchio)	L'apparecchio è dotato di una spina conforme alla tabella sottostante (selezionare la corrente corretta in base all'apparecchio)

Regione	Standard spina	Valore nominale della corrente
UK	BS 1363	13 A
Europa	CEE 7/7	16 A

La spina deve essere collegata a una presa di corrente appropriata.



Questo dispositivo deve essere collegato a terra.

In caso di dubbi, consultare un elettricista qualificato.

I punti di interruzione dell'alimentazione elettrica devono rimanere privi di ostacoli. In caso di emergenza devono essere facilmente raggiungibili, qualora sia necessario interrompere l'alimentazione.

Conformità

Il logo RAEE su questo prodotto o sulla documentazione indica che il prodotto non può essere smaltito come normale rifiuto domestico. Per evitare possibili danni alla salute e/o all'ambiente, il prodotto deve essere smaltito con una procedura approvata e sicura per l'ambiente. Per ulteriori informazioni su come smaltire correttamente questo prodotto, rivolgersi al fornitore del prodotto o all'ente locale responsabile dello smaltimento dei rifiuti.



I componenti BUFFALO sono sottoposti a un rigoroso collaudo per verificarne la conformità alle condizioni e alle specifiche di legge previste dalle autorità internazionali, indipendenti e locali.

I prodotti BUFFALO sono autorizzati a esporre il seguente simbolo:



Tutti i diritti riservati. È vietata la riproduzione o la trasmissione in qualsiasi forma, elettronica, meccanica, mediante fotocopia o altro sistema di riproduzione, di qualsiasi parte delle presenti istruzioni senza previa autorizzazione scritta di BUFFALO.
Le informazioni contenute sono corrette e accurate al momento della stampa, tuttavia BUFFALO si riserva il diritto di modificare le specifiche senza preavviso.

JK950-JK951-JK952-JK953_ML_A5_v1_2026022.indb 31 2026/6/22 09:39

Consejos de Seguridad

- Colóquela sobre una superficie plana, estable.
- Un agente de servicio / técnico cualificado debería llevar a cabo la instalación y cualquier reparación si se precisa. No retire ninguna pieza del producto.
- Consulte las Normas Locales y Nacionales correspondientes a lo siguiente:
  - Legislación de Seguridad e Higiene en el Trabajo
  - Códigos de Práctica BS EN
  - Precauciones contra Incendios
  - Normativas de cableado de la IEE
  - Normativas de Construcción
- No es adecuado para el uso en exteriores.
- NO sumerja el aparato en agua.
- NO limpie con chorros a presión o limpiadores a vapor.
- **¡Precaución, superficies calientes!** NO tocar las superficies calientes ni las partes internas cuando esté en uso. Usar siempre guantes de protección al colocar o retirar platos o bandejas GN.



- NO mover el aparato si contiene líquidos calientes.
- Evitar sobrellenar. Mantener siempre el nivel del agua por debajo de la marca 'MAX' (Máximo) al usar la función de calor húmedo (solo para JK950/JK951/JK952).
- **Advertencia:** Abrir el grifo de desagüe provocará la salida de los contenidos calientes del baño maría (solo para JK950/JK951/JK952).
- No usar el aparato para calentar contenedores sellados con alimentos. Podría acumularse presión y provocar que el recipiente explote, con el posible resultado de lesiones personales o daños a la propiedad.
- NO guarde artículos en la parte superior de la grúa.
- NO obstruya ni tape el aparato cuando esté en uso.
- NO use cables alargadores para alimentar el aparato.
- Apague y desconecte siempre la alimentación cuando no esté usando el aparato.
- Mantenga el embalaje lejos del alcance de los niños. Elimine el embalaje de acuerdo con las normas de las autoridades locales.

JK950-JK951-JK952-JK953_ML_A5_v1_2026022.indb 32 2026/6/22 09:39

- Si el cable eléctrico está dañado, debe ser reemplazado por un agente de BUFFALO o un técnico cualificado recomendado para evitar cualquier riesgo.
- Este aparato no debe ser utilizado por personas (incluidos los niños) que tengan sus capacidades físicas, sensoriales o mentales reducidas o que no cuenten con experiencia y conocimientos a menos que lo hagan bajo la supervisión o siguiendo instrucciones relativas al uso del aparato a través de una persona responsable de su seguridad.
- Los niños deben estar supervisados para garantizar que no juegan con el aparato.
- BUFFALO recomienda que este aparato sea periódicamente probado (al menos anualmente) por una Persona Competente. Las pruebas deben incluir, entre otras: Inspección visual, ensayo de polaridad, puesta a tierra, continuidad de aislamiento y prueba de funcionamiento.
- BUFFALO recomienda conectar este producto a un circuito protegido por un dispositivo de corriente residual (RCD) adecuado.

Descripción del producto

- JK950: Armario térmico móvil con baño maría húmedo y seco - 4 × GN 1/1
- JK951: Armario térmico móvil con baño maría húmedo y seco - 3 × GN 1/1
- JK952: Armario térmico móvil con baño maría húmedo y seco - 2 × GN 1/1
- JK953: Armario térmico móvil

Introducción

Tómese unos minutos para leer este manual. El correcto mantenimiento y manejo de esta máquina proporcionará el mejor funcionamiento posible de su producto BUFFALO.

Este aparato ha sido diseñado para ser utilizado en aplicaciones comerciales, por ejemplo, en las cocinas de restaurantes, cantinas, hospitales y negocios comerciales tales como panaderías, carnicerías, etc., sin embargo, no ha sido diseñado para usarse para la producción masiva y continua de alimentos.

El aparato también está destinado a ser utilizado en áreas abiertas al público.

Contenido del Conjunto

Se incluye:

- Unidad principal con deslizamiento de bandeja plegable
- Manual de instrucciones
- Estantes del armario: JK950/JK951 x 4, JK952/JK953 x 2
- Cable de alimentación con enchufe extraíble: JK950/JK951 x 2, JK952/JK953 x 1
- Montaje del caballete (solo para JK950/JK951)
-  M4x12 JK950 x 14, JK951 x 10  M6x12 JK950 x 16, JK951 x 16 

BUFFALO se enorgullece de su calidad y servicio y asegura que en el momento del desembalaje, el contenido se suministró con plena funcionalidad y sin ningún defecto.
Si encontrara algún daño resultante del transporte, póngase en contacto inmediatamente con su distribuidor BUFFALO.

JK950-JK951-JK952-JK953_ML_A5_v1_2026022.indb 33 2026/6/22 09:39

Montaje (solo para JK950/JK951)

Retire todo el embalaje y deséchelo de modo seguro.

1. Permita que los cables eléctricos de la cubierta superior pasen a través de las columnas de soporte.

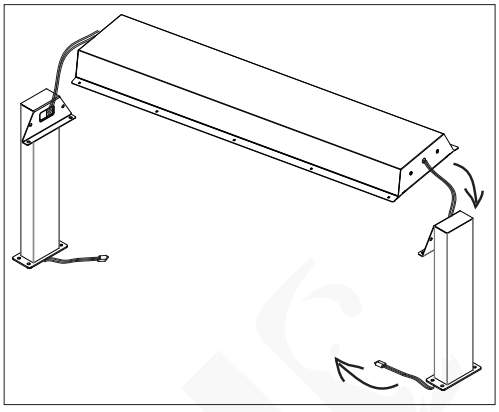

2. Fije las columnas de soporte en la cubierta superior con tornillos (M6x12).

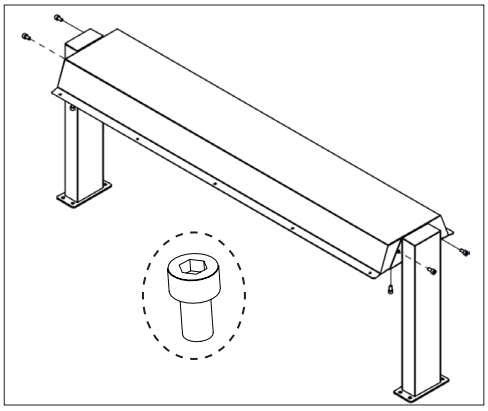

3. Fije los tableros de luces en la cubierta superior con tornillos (M4x12) y tuercas (M4).

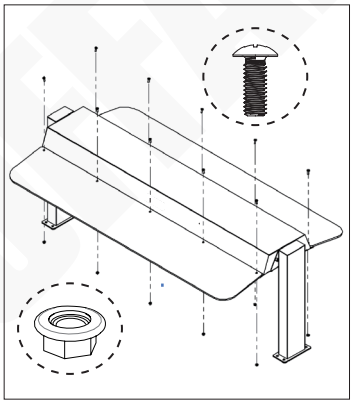

4. Conecte los cables eléctricos de la columna de soporte con los cables de la unidad principal, luego fije las columnas de soporte a la unidad principal con tornillos (M6x12). La instalación ha finalizado y el aparato está listo para el uso.

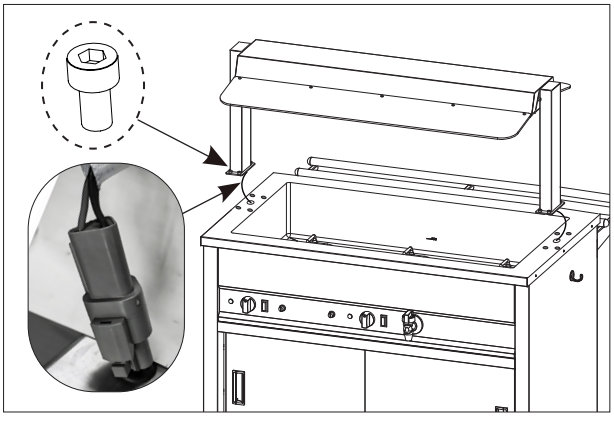

Antes del uso

- Limpie todas la superficies con un paño limpio y húmedo.
- Bloquee el aparato en posición usando los frenos de las ruedas, manteniendo una distancia mínima de 200 mm en todos los lados para permitir una buena ventilación.

Precaución: No colocar el aparato sobre una superficie funcional o una superficie adyacente.

JK950-JK951-JK952-JK953_ML_A5_v1_2026022.indb 34 2026/6/22 09:39

Partes del dispositivo (modelo mostrado: JK951)

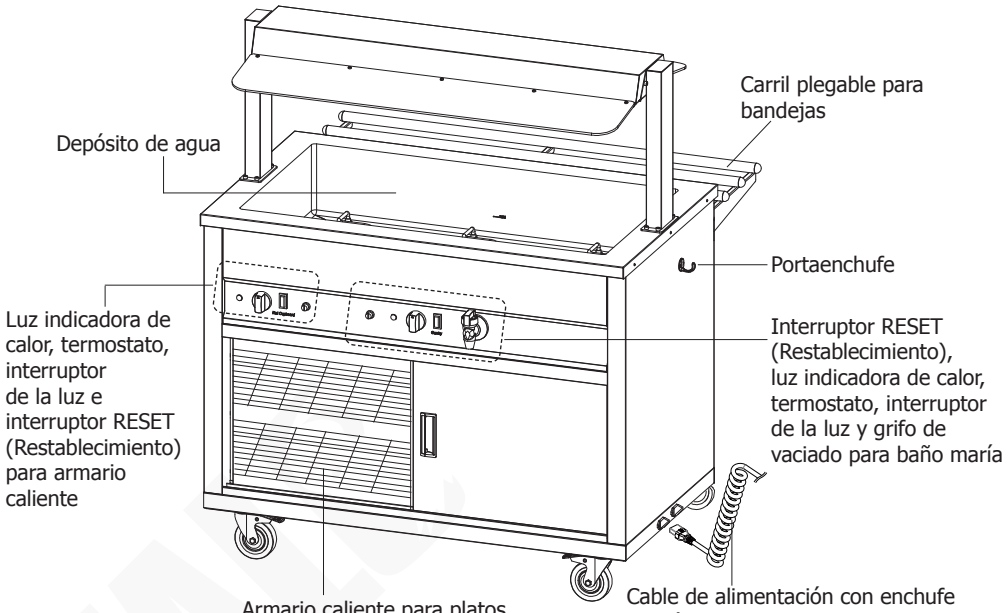

Funcionamiento

JK950/JK951/JK952	JK953
1. Conecte los cables de alimentación a los puertos de corriente y a continuación enchufe el aparato.	
2. Encienda el baño maría y el armario usando el termostato (ajuste de temperatura 30 ºC–85 ºC) y el interruptor de la luz.	2. Encienda el armario utilizando el termostato (ajuste de temperatura 30 °C–85 °C) y el interruptor de la luz.
3. La luz indicadora HEAT (Calor) se enciende y el aparato comienza a calentarse. 4. Cuando se alcanza la temperatura establecida, la luz indicadora HEAT (Calor) se apaga. (**Nota:** Durante el uso, el indicador de calentamiento se encenderá y apagará, indicando que se está manteniendo la temperatura ajustada.)	
5. Baje las bandejas GN (Bandejas GN de 1/1 con una altura de 15 cm, no incluidas) con alimentos al depósito de agua, y coloque los platos/recipientes (no suministrados) en los estantes del armario.	5. Coloque los platos/recipientes (no suministrados) en los estantes del armario.
6. **Después del uso:** Apague todos los termostatos (posición 'OFF' (Apagar)) y los interruptores de las luces. A continuación, desconecte el suministro de alimentación.	

Nota: El aparato solamente ha sido diseñado para mantener calientes alimentos/platos. NO lo use para recalentar o cocinar alimentos.
Exclusivamente para uso comercial.

JK950-JK951-JK952-JK953_ML_A5_v1_2026022.indb 35 2026/6/22 09:39

Protección contra el sobrecalentamiento - Interruptor de reinicio

Este aparato cuenta con protección contra sobrecalentamiento. Si la temperatura excede los niveles de seguridad, el aparato cortará automáticamente la corriente.

El interruptor de corte térmico está ubicado en la parte delantera. Para restablecer el aparato después de un período de enfriamiento suficiente:

1. Desatornille la tapa del interruptor de reinicio.
2. Presione el botón RESET (Reiniciar) pequeño hasta que haga clic, usando un instrumento de punta afilada.
3. El dispositivo se reinicia y se puede usar con normalidad.

Uso de la función de calor húmedo (solo para JK950/JK951/JK952)

1. Conecte los cables de alimentación a los puertos de corriente y a continuación enchufe el aparato.
2. Llene el depósito con agua hasta la marca 'MAX' (Máximo) en la pared interior.

Nota: BUFFALO recomienda usar agua limpia cada vez.

3. Encienda el baño maría utilizando el termostato (ajuste de temperatura 30 ºC–85 ºC) y el interruptor de la luz.
4. La luz indicadora HEAT (Calor) se enciende y el aparato comienza a calentarse.
5. Cuando se alcanza la temperatura establecida, la luz indicadora HEAT (Calor) se apaga.
6. Baje las bandejas GN (Bandejas GN de 1/1 con una altura de 15 cm, no incluidas) con alimentos al depósito de agua.
7. **Después del uso:** Apague todos los termostatos (posición 'OFF' (Apagar)) y los interruptores de las luces. A continuación, desconecte el suministro de alimentación.
8. **Vaciado del agua:** Deje que el agua se enfríe primero; a continuación, abra el grifo para que el agua fluya hacia un recipiente adecuado.

Limpieza, Cuidado y Mantenimiento

- Desconecte del suministro eléctrico y permita que el aparato se enfríe antes de limpiarlo o de realizar tareas de mantenimiento.



Advertencia: Suministro dual (solo para JK950/JK951)

Este equipo recibe la alimentación de varias fuentes. Aísle ambos suministros antes de trabajar.

- Limpie el aparato después de cada uso.
- Limpie las superficies interiores y exteriores, el depósito de agua y los elementos calefactores del interior con un paño húmedo para eliminar cualquier derrame o residuo. No enjuague directamente con agua.
- Limpie las lámparas del caballete/armario suavemente con un paño seco. Nunca lave con agua ni permita que la humedad entre en la base de la lámpara.
- Algunos agentes de limpieza pueden causar daños al usarse durante un largo período en acero inoxidable. Use un limpiador apto para acero inoxidable.
- Lave todas las piezas extraíbles en agua tibia y jabonosa.
- Séquelo bien después de limpiarlo.

Resolución de problemas

Un técnico calificado debe realizar las reparaciones si es necesario.

Fallo	Causa probable	Acción
La unidad no funciona	El aparato no está conectado	Compruebe que el aparato esté enchufado correctamente y conectado
	El enchufe y el cable están dañados	Sustituya el enchufe o el cable
	Fallo de la fuente de alimentación de red	Compruebe la red eléctrica
	Bombillas caducadas	Sustituya las bombillas después de que la unidad se haya enfriado y haya sido desconectada del suministro de alimentación
	Se ha activado la protección contra sobrecalentamiento	Espere hasta que la unidad se enfríe. Desenchufe y compruebe que la máquina se encuentra en buen estado y que no muestra daños obvios y a continuación pulse el interruptor RESET (Restablecimiento).

JK950-JK951-JK952-JK953_ML_A5_v1_2026022.indb 36 2026/6/22 09:39

Especificaciones Técnicas

Nota: Debido a nuestro proceso de mejora continua, las especificaciones del producto están sujetas a cambios sin previo aviso.

Modelo	Tensión	Potencia	Corriente	Tipo de luz		Dimensiones al. x al. x p. mm	Peso neto
JK950	220-240 V~ 50/60 Hz	3250 W	8,7 A + 5,4 A	Grúa: Lámpara R7S de 100 W	Armario: Bombilla G9 de 25 W	1310 x 1466 x 996	92,5 kg
JK951		2650 W	7,8 A + 3,7 A			1310 x 1137 x 996	74,5 kg
JK952		1825 W	7,9 A			900 x 846 x 996	50,0 kg
JK953		825 W	3,6 A			900 x 846 x 964	46,0 kg

Cableado Eléctrico

JK950/JK951	JK952/JK953
El aparato se suministra con 2 enchufes tal y como se indica en la tabla siguiente (la corriente correcta que debe seleccionarse varía en función del aparato).	El aparato se suministra con un enchufe tal y como se indica en la tabla siguiente (la corriente correcta que debe seleccionarse varía en función del aparato).

Región	Enchufe estándar	Capacidad(es) de corriente
UK	BS 1363	13 A
Europa	CEE 7/7	16 A

El enchufe tiene que conectarse a una toma eléctrica adecuada.

Este aparato debe conectarse a una toma de tierra.

Si tiene alguna duda, consulte a un electricista cualificado.



Los puntos de aislamiento eléctrico deben mantenerse libres de cualquier obstrucción. En caso de precisarse una desconexión de emergencia, deben estar disponibles de forma inmediata.

Cumplimiento

El logotipo WEEE en este producto o su documentación indica que no debe eliminarse como un residuo doméstico. Para ayudar a prevenir posibles daños a la salud humana y/o el medio ambiente, el producto debe eliminarse en un proceso de reciclaje aprobado y medioambientalmente seguro. Para obtener más información sobre cómo eliminar correctamente este producto, póngase en contacto con el proveedor del mismo o la autoridad local responsable de la eliminación de residuos en su zona.



Las piezas BUFFALO han pasado estrictas pruebas de productos para cumplir las especificaciones y normas reguladoras establecidas por las autoridades internacionales, independientes y federales.

Los productos BUFFALO han sido aprobados para exhibir el siguiente símbolo:



Reservados todos los derechos. Puede estar prohibida la reproducción o transmisión en cualquier forma o por cualquier medio electrónico, mecánico, de fotocopiado, registro o de otro tipo, de cualquier parte de estas instrucciones sin la autorización previa y por escrito de BUFFALO.
Se ha hecho todo lo posible para garantizar que todos los datos son correctos en el momento de su publicación; sin embargo, BUFFALO se reserva el derecho a modificar las especificaciones sin que medie notificación previa.

JK950-JK951-JK952-JK953_ML_A5_v1_2026022.indb 37 2026/6/22 09:39

DECLARATION OF CONFORMITY

• Conformiteitsverklaring • Déclaration de conformité • Konformitätserklärung • Dichiarazione di conformità • • Declaración de conformidad • Erklæring om samsvar

Equipment Type • Uitrustingstype • Type d'équipement • Gerätetyp • Tipo di apparecchiatura • Tipo de equipo • Utstyrstype	**Model** • Modèle • Modell • Modello • Modelo • Modell
Mobile Hot Cupboard with Wet & Dry Heat Bain Marie - 4 x GN 1/1 Mobile Hot Cupboard with Wet & Dry Heat Bain Marie - 3 x GN 1/1 Mobile Hot Cupboard with Wet & Dry Heat Bain Marie - 2 x GN 1/1 Mobile Hot Cupboard	JK950 (&-E) JK951 (&-E) JK952 (&-E) JK953 (&-E)

Application of Territory Legislation & Council Directives(s) Toepassing van Europese Richtlijn(en) • Application de la/des directive(s) du Conseil • Anwendbare EU-Richtlinie(n) • Applicazione delle Direttive • Aplicación de la(s) directiva(s) del consejo • Anvendelse av territoriell lovgivning og rådsdirektiv(er)	**Low Voltage Directive (LVD) - 2014/35/EU** Electrical Equipment (Safety) Regulations 2016 IEC 60335-1:2020 IEC 60335-2-50:2021 **Electro-Magnetic Compatibility (EMC) Directive 2014/30/EU - recast of 2004/108/EC** Electromagnetic Compatibility Regulations 2016 (S.I. 2016/1091) EN IEC 55014-1:2021 EN IEC 55014-2:2021 EN IEC 55015:2019+A11:2020 EN IEC 61547: 2023 EN IEC 61000-3-2: 2019+A1:2021+A2:2024 EN 61000-3-3: 2013+A1:2019+A2:2021 **Restriction of Hazardous Substances Directive (RoHS) 2015/863 amending Annex II to Directive 2011/65/EU** Restriction of the Use of Certain Hazardous Substances in Electrical and Electronic Equipment Regulations 2012 (S.I. 2012/3032) **Regulation (EC) No 1935/2004- Food Contact Materials (FCM)** Regulation (EC) No 1935/2004 on Materials and Articles intended to Come into Contact with Food
Manufacturer Name • Naam fabrikant • Nom du fabricant • Name des Herstellers • Nome del fabbricante • Nombre del fabricante • Produsentens navn	**Buffalo**

I, the undersigned, hereby declare that the equipment specified above conforms to the above Territory Legislation, Directive(s) and Standard(s).
Ik, de ondergetekende, verklaar hierbij dat de hierboven gespecificeerde uitrusting goedgekeurd is volgens de bovenstaande Richtlijn(en) en Standaard(en).
Je soussigné, confirme la conformité de l'équipement cité dans la présente à la / aux Directive(s) et Norme(s) ci-dessus
Ich, der/die Unterzeichnende, erkläre hiermit, dass das oben angegebene Gerät der/den oben angeführten Richtlinie(n) und Norm(en) entspricht.
Il sottoscritto dichiara che l'apparecchiatura di sopra specificata è conforme alle Direttive e agli Standard sopra riportati.
El abajo firmante declara por la presente que el equipo arriba especificado está en conformidad con la(s) directiva(s) y estándar(es) arriba mencionadas.
Undertegnede erklærer herved at utstyret som er spesifisert ovenfor, er i samsvar med ovennevnte territoriell lovgivning, direktiv(er) og standard(er).

Date • Data • Date • Datum • Data • Fecha • Dato	**30th Apr 2026**
Signature • Handtekening • Signature • Unterschrift Firma • Firma • Signatur	Signed by: Ashley Hooper AB6DB7656FFB441...
Full Name • Volledige naam • Nom et prénom • Vollständiger Name • Nome completo • Nombre completo • Fullt navn	**Ashley Hooper**
Position • Functie • Fonction • Position • Qualifica • Posición • Posisjon	**Group Head of Product Quality & Compliance**
Manufacturer Address • Adres fabrikant • Adresse du fabricant • Adresse des Herstellers • Indirizzo del fabbricante • Dirección del fabricante • Produsentens adresse	**Fourth Way, Avonmouth, Bristol, BS11 8TB United Kingdom** **Unit 9003, Blarney Business Park, Blarney, Co. Cork Ireland**



UK	**0117 3075655**	**service@technical-sales.co.uk**
Eire	**021 4946777**	**Sales@nisbets.ie**
NL	**040 2628080**	**service@nisbets.nl**
FR	**01 60342880**	**sav@nisbets.fr**
BE-NL	**0800 29129**	**service@nisbets.be**
BE-FR	**0800 29229**	**service@nisbets.be**
DE	**0800 1860806**	**service@nisbets.de**
ES	**901 100133**	
AU	**1300 225 960**	
NZ	**0800 222 700**	

Please click on the URL or scan the QR code below to access more information for your product:

JK950:

https://catering-brands-directory.com/product-passport/JK950/

JK951:

https://catering-brands-directory.com/product-passport/JK951/

JK952:

https://catering-brands-directory.com/product-passport/JK952/

JK953:

https://catering-brands-directory.com/product-passport/JK953/

http://www.buffalo-appliances.com/

JK950-JK951-JK952-JK953_ML_A5_v1_2026/06/22